HANSA Flaschenanschlussstück M16x1,5 auf 7/16''-20 FA 2774105050

HANSA 2774105050

Kurzbeschreibung

Flaschenanschlussstück Sonder-Reduzier-Aufschraubstutzen für CO2 Flaschen M16x1,5 auf 7/16''-20UNF für Rohrabmessung 6 mm | 7/16'' UNF

mit beiliegendem Kupfer-Dichtungsring 14x8x2mm 2619115050.

In Anlehnung an DIN8906

Abmessung (LxBxH): 27x28x30 mm
Gewicht: 0,06 kg
Artikel-Nr.: 2774105050

Made in Germany

Produktcodes:

Artikel-Nr: 2774105050
EAN13: 4251692921173

Beschreibung:

Produktmerkmale:

Ausführung/Material: Messing
Anschluss: 7/16''-20UNF
Druckbereich: 140 bar
Passt für: Ø 1/4''
Passt für: Ø 6mm

Produkteigenschaften:

Hansa Kältetechnik GmbH
Langenwiedenweg 111
D-59457 Werl / Deutschland
Telefon: +49 2922 86665-0
Fax: +49 2922 86665-284
E-Mail: info@hansakaelte.de

© 2024 HANSA Kältetechnik GmbH

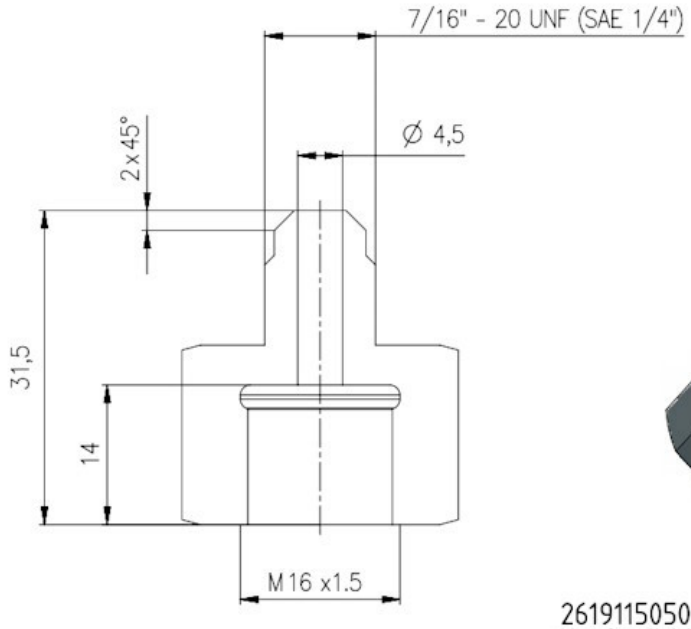

2619115050
Kupferdichtscheibe 14x8x2mm
Im Lieferumfang enthalten

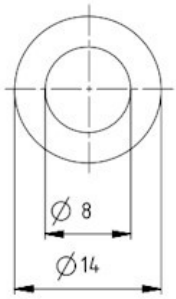

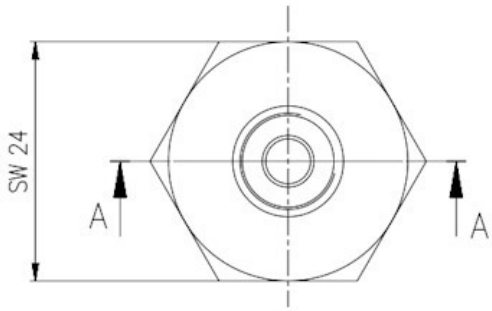

HANSA 2774105050

Hansa Kältetechnik GmbH
Langenwiedenweg 111
D-59457 Werl / Deutschland
Telefon: +49 2922 86665-0
Fax: +49 2922 86665-284
E-Mail: info@hansakaelte.de

© 2024 HANSA Kältetechnik GmbH