HANSA T-Stück 7/16''-20UNF mit 5V1 für 6 mm 1/4'' TI 2642405050

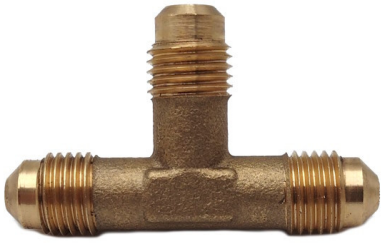

HANSA 2642405050

Kurzbeschreibung

T-Stück Messing 3x 7/16''-20UNF Außengewinde plus 5V1 Innengewinde für Ventileinsatz Typ "Schrader" passend für Rohrabmessung 6 mm oder 1/4''

Abmessung (LxBxH):50x10x28 mm
Gewicht: 0,036 kg
Artikel-Nr.: 2642505050

Produktcodes:

Artikel-Nr: 2642405050
EAN13: 4251692920220

Beschreibung:

Produktmerkmale:

Ausführung/Material: Messing
Anschluss: 7/16''-20UNF
Anschluss: 5V1
Druckbereich: 140 bar
Passt für: Ø 6mm
Passt für: Ø 1/4''

Produkteigenschaften:

Hansa Kältetechnik GmbH
Langenwiedenweg 111
D-59457 Werl / Deutschland
Telefon: +49 2922 86665-0
Fax: +49 2922 86665-284
E-Mail: info@hansakaelte.de

© 2024 HANSA Kältetechnik GmbH

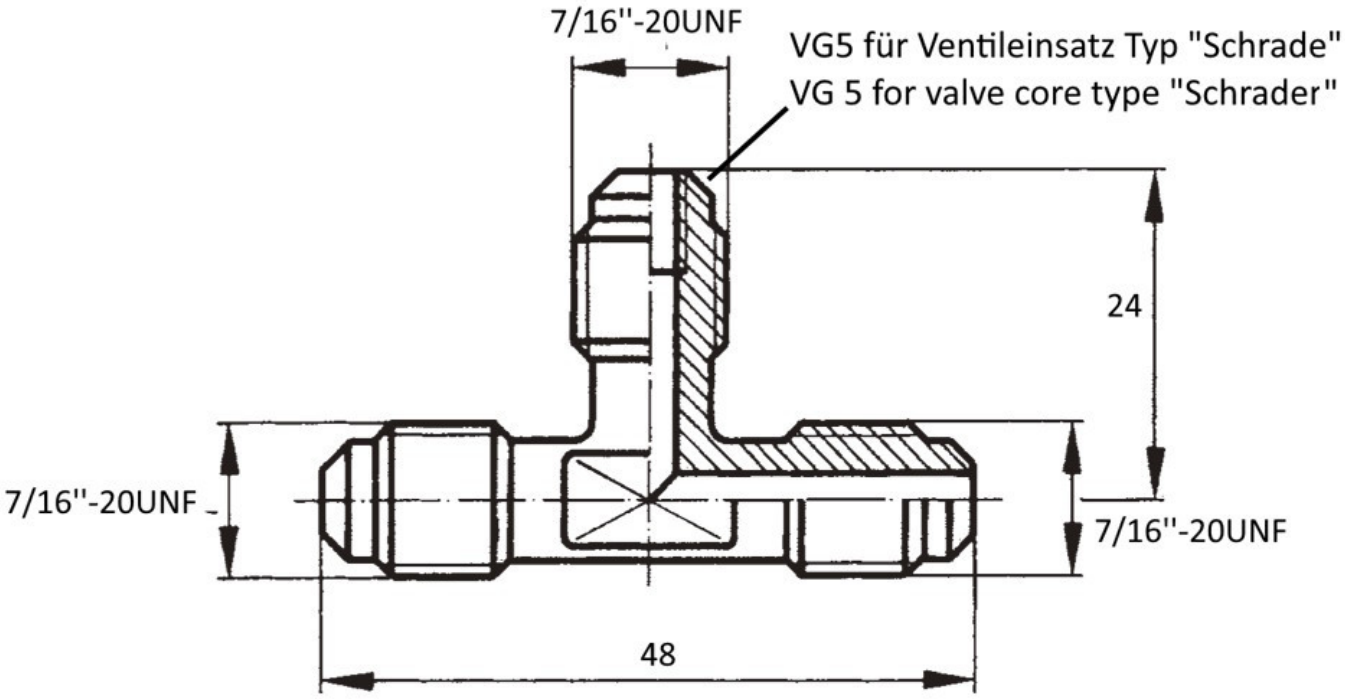

HANSA 2642405050

Hansa Kältetechnik GmbH
Langenwiedenweg 111
D-59457 Werl / Deutschland
Telefon: +49 2922 86665-0
Fax: +49 2922 86665-284
E-Mail: info@hansakaelte.de

© 2024 HANSA Kältetechnik GmbH