HANSA Trockner Reinigungstrockner 7/8''-14UNF RHM 2122116050

Kurzbeschreibung

Trockner Reinigungstrockner 7/8''14-UNF für Rohrabmessung 15/16 mm | 5/8''

Abmessung (LxBxH): xx mm
Gewicht: 1,04 kg
Artikel-Nr.: 2122116050

Made in Germany

Produktcodes:

Artikel-Nr: 2122116050
EAN13: 4251692910108

Beschreibung:

- Schneller und einfacher Einbau durch Biegen der Saugleitung ohne separates Zwischenrohr
- Vollkommene chemische und adsorptive Bindung von Verunreinigungen, Säuren und Wasser, durch verschiedene Trockenmittel
- Optimale Filterung durch Grobfilter und starkwandigen Blockeinsatz mit sehr großer Filterfläche
- Minimaler Druckverlust durch sehr große Filterfläche

Technische Hinweise

- Kaskaden-Reinigung und -Trocknung
- Vorreinigung mittels feinmaschigem Drahtsieb (Maschenweite 0,08 mm) des Dampf-Öl-Gemischs von groben Partikeln (größer als 0,1 mm Ø)
- Chemische Bindung der Säuren durch Aluminiumoxid. Adsorbtion von Ölharzen und Ölschlamm durch Aluminiumoxid
- Feinfilterung der Partikel und gleichzeitige Adsorption von Wasser durch einen kompakten Formkörper aus hochaktivierten Molekularsieben und Aluminiumoxid
- Besonders hohe Feuchtigkeitsaufnahme
- Maximaler Betriebsdruck 55 bzw. 60 bar
- Reinigungstrockner sind für alle Kältemittel geeignet (außer NH 3 und NH 3-haltige)

Hansa Kältetechnik GmbH
Langenwiedenweg 111
D-59457 Werl / Deutschland
Telefon: +49 2922 86665-0
Fax: +49 2922 86665-284
E-Mail: info@hansakaelte.de

© 2024 HANSA Kältetechnik GmbH

Produktmerkmale:

Anschluss: 7/8''-14UNF

Produkteigenschaften:

Hansa Kältetechnik GmbH
Langenwiedenweg 111
D-59457 Werl / Deutschland
Telefon: +49 2922 86665-0
Fax: +49 2922 86665-284
E-Mail: info@hansakaelte.de

© 2024 HANSA Kältetechnik GmbH

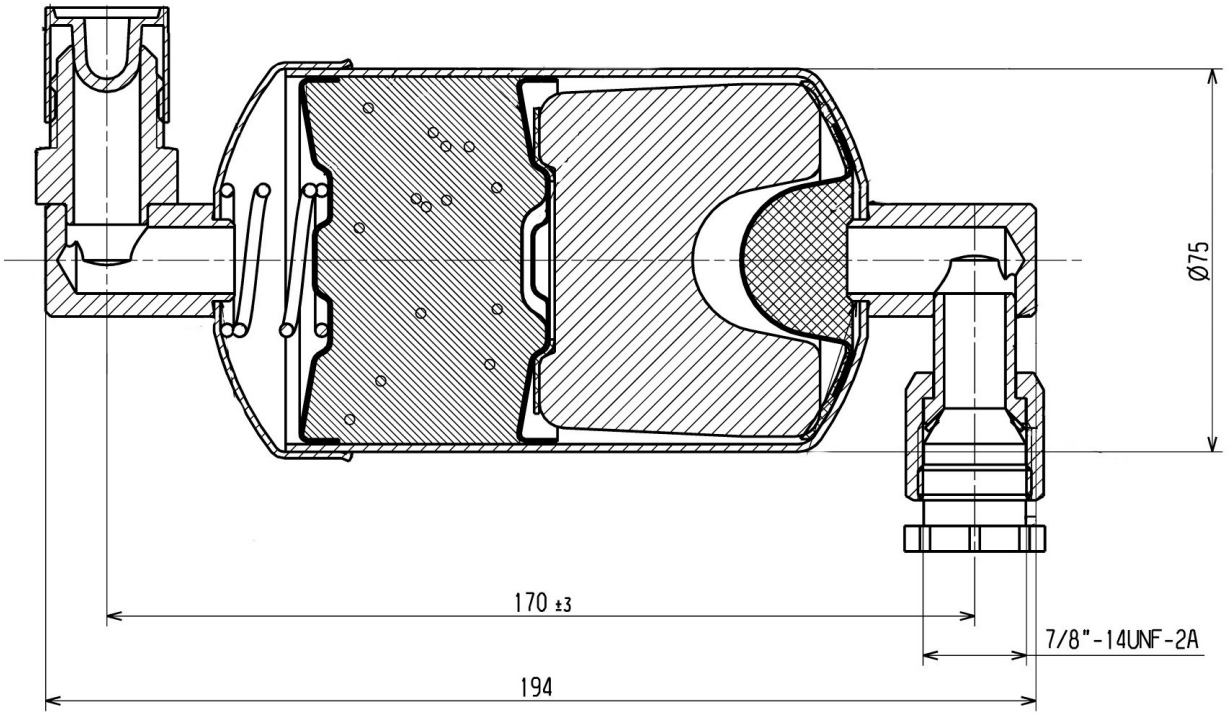

HANSA 2122116050

Hansa Kältetechnik GmbH
Langenwiedenweg 111
D-59457 Werl / Deutschland
Telefon: +49 2922 86665-0
Fax: +49 2922 86665-284
E-Mail: info@hansakaelte.de

© 2024 HANSA Kältetechnik GmbH