HANSA Absperrventil Bördelanschluss 7/16''-20UNF HVF 2263306150

Kurzbeschreibung

Membran-Absperrventil Bördelanschluss 7/16''-20UNF für Anschlussrohre 6mm / 1/4''

Zulässiger Temperaturbereich – 40°C bis + 120°C
Max. zulässiger Betriebsdruck 40 bar
Geeignet für alle Kältemittel, (außer NH3)
Abmessung (LxBxH): 60x40x67 mm
Gewicht: 0,195 kg
Artikel-Nr.: 2263306150

Produktcodes:

Artikel-Nr: 2263306150
EAN13: 4251692919774

Beschreibung:

Produktmerkmale:

Ausführung/Material: Messing
Anschlussart: Bördel
Anschluss: 7/16''-20UNF
Passt für: Ø 6mm

Produkteigenschaften:

Hansa Kältetechnik GmbH
Langenwiedenweg 111
D-59457 Werl / Deutschland
Telefon: +49 2922 86665-0
Fax: +49 2922 86665-284
E-Mail: info@hansakaelte.de

© 2024 HANSA Kältetechnik GmbH

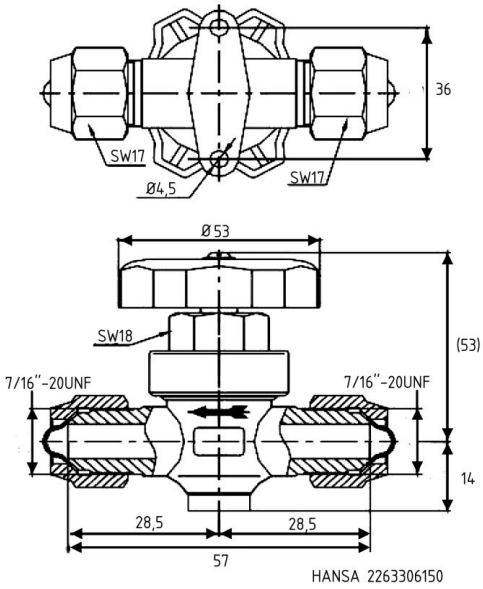

Hansa Kältetechnik GmbH
Langenwiedenweg 111
D-59457 Werl / Deutschland

Telefon: +49 2922 86665-0
Fax: +49 2922 86665-284
E-Mail: info@hansakaelte.de

© 2024 HANSA Kältetechnik GmbH