HANSA Absperrventil Lötanschluss 6 mm HVKL 2263406050

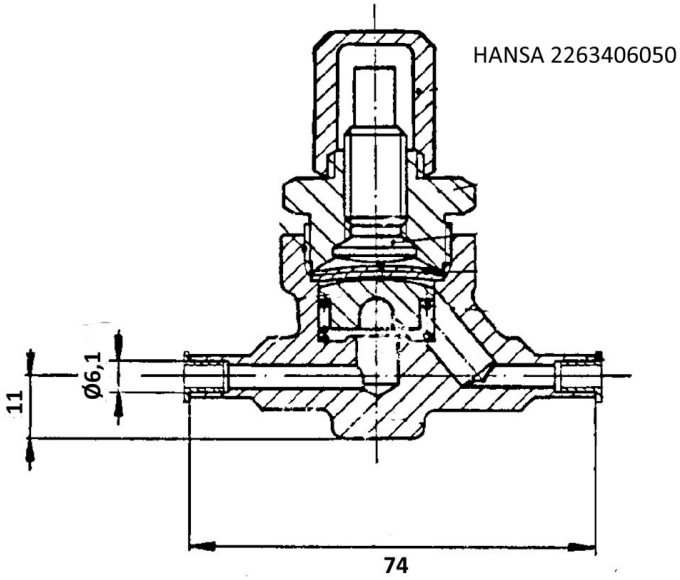

Kurzbeschreibung

Membranventil Absperrventil Lötanschluss für Anschlussrohre 6mm / 1/4''
Durchfluss regelbar
Gehäuse aus warmgepresstem Vormaterial, dadurch porenfrei und gasdicht
Zulässiger Temperaturbereich – 40°C bis + 120°C
Max. zulässiger Betriebsdruck 40 bar
Kv-Wert 1,10 (gemessen mit R134a / 25°C)
Geeignet für alle Kältemittel außer NH3 / Ammoniak

Zulässiger Temperaturbereich – 40°C bis + 120°C
Max. zulässiger Betriebsdruck 40 bar
Geeignet für alle Kältemittel, (außer NH3)
Abmessung (LxBxH): 74x71x50 mm
Gewicht: 0,272 kg
Artikel-Nr.: 2263406050

Made in Germany

Produktcodes:

Artikel-Nr: 2263406050
EAN13: 4251692910115

Beschreibung:

Produktmerkmale:

Ausführung/Material: Messing
Anschlussart: Lötanschluss ODS

Hansa Kältetechnik GmbH
Langenwiedenweg 111
D-59457 Werl / Deutschland
Telefon: +49 2922 86665-0
Fax: +49 2922 86665-284
E-Mail: info@hansakaelte.de

© 2024 HANSA Kältetechnik GmbH

Anschluss: 6 mm

Produkteigenschaften:

HANSA 2263406050

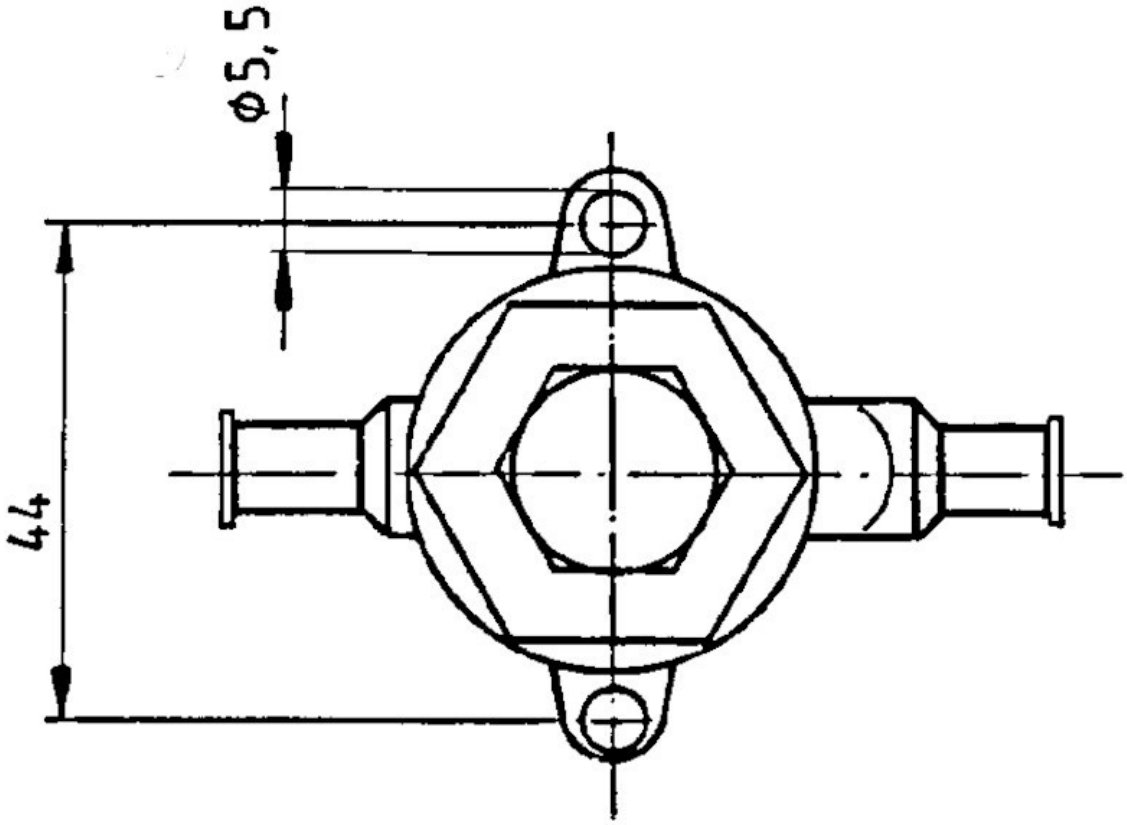

Hansa Kältetechnik GmbH
Langenwiedenweg 111
D-59457 Werl / Deutschland
Telefon: +49 2922 86665-0
Fax: +49 2922 86665-284
E-Mail: info@hansakaelte.de

© 2024 HANSA Kältetechnik GmbH