HANSA Schauglas mit Indikator O-Ring-Anschluss 3/4''-16UNF 12 mm 1/2'' SG 2415612050



Kurzbeschreibung

Schauglas mit Feuchtigkeitsindikator O-Ring-Anschluss 3/4''-16UNF passend für Rohrabmessung 12 mm | 1/2''
-40°C bis +100°C Temperaturbereich
60 bar Betriebsdruck
Abmessung (LxBxH): xx mm
Gewicht: 0,316 kg

u.a. passend für A0008350661

Artikel-Nr.: 2415612050

Made in Germany

Produktcodes:

Artikel-Nr: 2415612050
EAN13: 4251692911075

Beschreibung:

Werkstoff Gehäuse: Messing (nach DIN EN 12164)

Betriebsdruck bis 60 bar

Temperaturbereich: -40°C bis +100°C

Zugelassene Kältemittel:
HFKW / HFO / FKW / FCKW / KW / R744 / R290
HFO wie R1234yf bzw. Gemische wie z.B. R513a

außer NH3 haltige Kältemittel.

Große Sichtfläche bei allen Ausführungen, mit und ohne Indikator. Hohe Temperatur- und Druckbeständigkeit.

Hansa Kältetechnik GmbH
Langenwiedenweg 111
D-59457 Werl / Deutschland
Telefon: +49 2922 86665-0
Fax: +49 2922 86665-284
E-Mail: info@hansakaelte.de

© 2024 HANSA Kältetechnik GmbH

Produktmerkmale:

Ausführung/Material: Messing
Anschlussart: O-Ring
Anschluss: 3/4''-16UNF
Passt für: Ø 12mm
Passt für: Ø 1/2''

Produkteigenschaften:



Symbolbild HANSA Schauglas mit Indikator O-Ring Anschluss
Placeholder HANSA sight glass w indicator o-ring connector

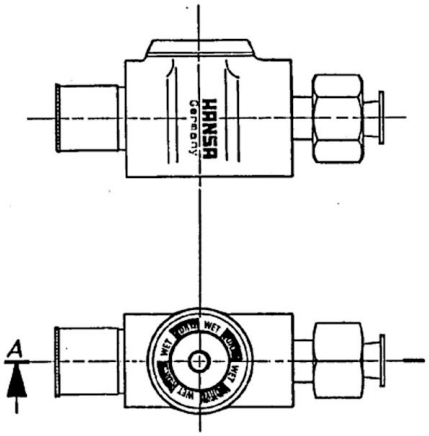

HANSA 2415612050

Hansa Kältetechnik GmbH
Langenwiedenweg 111
D-59457 Werl / Deutschland
Telefon: +49 2922 86665-0
Fax: +49 2922 86665-284
E-Mail: info@hansakaelte.de

© 2024 HANSA Kältetechnik GmbH

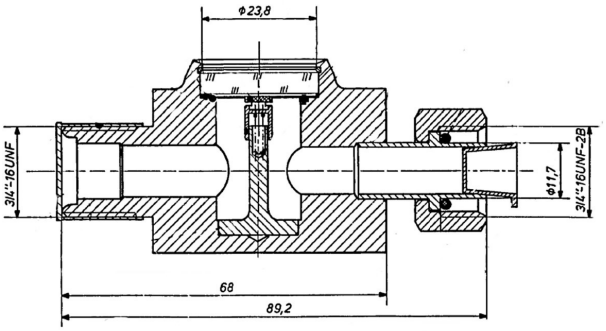

HANSA 2415612050

Hansa Kältetechnik GmbH
Langenwiedenweg 111
D-59457 Werl / Deutschland
Telefon: +49 2922 86665-0
Fax: +49 2922 86665-284
E-Mail: info@hansakaelte.de

© 2024 HANSA Kältetechnik GmbH