HANSA Schauglas Bördel 7/8''-14UNF SG 2433316050



HANSA 2433316050

Kurzbeschreibung

Schauglas Bördel 7/8''-14 UNF passend für
Rohrabmessung 15/16 mm | 5/8''
-40°C bis +100°C Temperaturbereich
60 bar Betriebsdruck
Abmessung (LxBxH): 72x31x40 mm
Gewicht: 0,34 kg
Artikel-Nr.: 2433316050

Made in Germany

Produktcodes:

Artikel-Nr: 2433316050
EAN13: 4251692911211

Beschreibung:

Werkstoff Gehäuse: Messing (nach DIN EN 12164)

Betriebsdruck bis 60 bar

Temperaturbereich: -40°C bis +100°C

Zugelassene Kältemittel:
HFKW / FKW / FCKW / KW / R744 / R290
außer NH3 haltige Kältemittel.

Große Sichtfläche bei allen Ausführungen, mit und ohne Indikator. Hohe Temperatur- und Druckbeständigkeit.

Produktmerkmale:

Ausführung/Material: Messing

Hansa Kältetechnik GmbH
Langenwiedenweg 111
D-59457 Werl / Deutschland
Telefon: +49 2922 86665-0
Fax: +49 2922 86665-284
E-Mail: info@hansakaelte.de

© 2024 HANSA Kältetechnik GmbH

Anschlussart: Bördel
Anschluss: 7/8''-14UNF
Druckbereich: 60 bar

Produkteigenschaften:

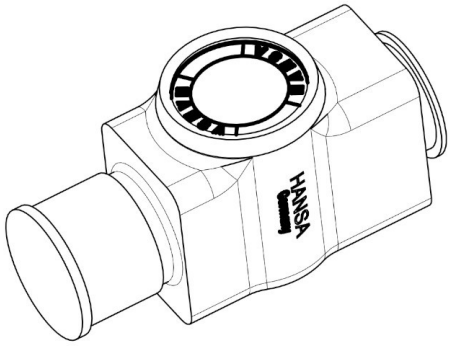

HANSA 2433316050

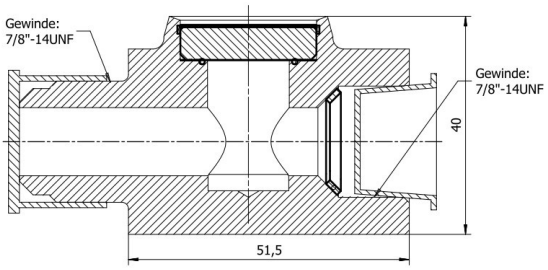

HANSA 2433316050

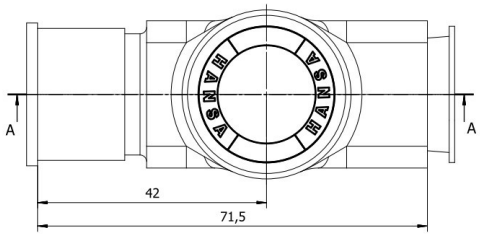

HANSA 2433316050

Hansa Kältetechnik GmbH
Langenwiedenweg 111
D-59457 Werl / Deutschland
Telefon: +49 2922 86665-0
Fax: +49 2922 86665-284
E-Mail: info@hansakaelte.de

© 2024 HANSA Kältetechnik GmbH