HANSA Sicherheitsventil KSV 14,2 bar | 12.5 mm | G1/2'' KSV 2442142050



Kurzbeschreibung

Sicherheitsventil KSV 14,2 bar | 12.5 mm | G1/2''

Abmessung (LxBxH): xx mm
Gewicht: 0,49 kg
Artikel-Nr.: 2442142050

Made in Germany

Produktcodes:

Artikel-Nr: 2442142050
EAN13: 4251692916131

Beschreibung:

Bauart	direkt wirkend, federbelastet
Öffnungscharakteristik	Normal-Sicherheitsventil
Typbezeichnung	KSV
Ventilgröße / Anschluss	DN 15 mm
Einlass	G 1/2""
Auslass	G 1''
Länge	131 mm
Schlüsselweite	27
Gewicht / Stück	0,530 kg
Gehäusewerkstoff:	Messing CW617N (2.402 / CuZn40Pb2)
Zulassung	Bauteilgeprüftes Sicherheitsventil (Modul B) Einzelabnahme erfolgt nach Modul F (2014/68EU)
Konformitätsbewertung	Z-D-002-11018/16 and Z-D-002-11020/16 Kategorie IV - Modul B+F (2014/68 EU)
Angewandte Normen und technische Spezifikation	DIN EN 378, AD 2000-Merkblatt, VdTÜV-Merkblatt, DIN EN ISO 4126-1, Richtlinie 2014/68EU

Hansa Kältetechnik GmbH
Langenwiedenweg 111
D-59457 Werl / Deutschland
Telefon: +49 2922 86665-0
Fax: +49 2922 86665-284
E-Mail: info@hansakaelte.de

© 2024 HANSA Kältetechnik GmbH

Einsetzbar für	Für alle gängigen Kältemittel, insbesondere alle FKW und FCKW (Gruppe 2) sowie R744 CO2 geeignet (außer Kältemittel NH3). Fluide der Gruppe 1 und 3 bitte Rücksprache mit Hersteller. Als ""PRO"" Variante auch für R290 lieferbar. Geeignet für Fluide der Sicherheitsklasse A2L.
Zulässiger Temperaturbereich	-30°C bis +120°C
Druckbereich	Lieferbar in 10bar - 45 bar
Nomineller Öffnungsdruck	(siehe Artikelbezeichnung) ± 3% (EN ISO 4126-1 7.2.1)
Schließdruck Differenz	10%, min. 0,1bar EN ISO 4126–1 Travel ° = 0,26
Engster Strömungsdurchmesser	12,5mm
Ausgang	G1''
Reduzierte Ausflussziffer	0.51
Lieferumfang:	1 Kupfer-Dichtring 2776830050 13,2 X 18,5 X 1,5
Bemerkung:	Einstellbescheinigung / Zertifikat mit Serienummer Jedes Ventil wird unter Aufsicht der DEKRA Qualitätskontrolle geprüft und kontrolliert.

Produktmerkmale:

Zugelassene Kältemittel: R123
Zugelassene Kältemittel: R448A
Zugelassene Kältemittel: R407F
Zugelassene Kältemittel: R464A
Zugelassene Kältemittel: R422A
Zugelassene Kältemittel: R124
Zugelassene Kältemittel: R449B
Zugelassene Kältemittel: R407G
Zugelassene Kältemittel: R466A
Zugelassene Kältemittel: R422B
Zugelassene Kältemittel: R245fa
Zugelassene Kältemittel: R449C
Zugelassene Kältemittel: R408A
Zugelassene Kältemittel: R468A
Zugelassene Kältemittel: R422C
Zugelassene Kältemittel: R401B

Hansa Kältetechnik GmbH
Langenwiedenweg 111
D-59457 Werl / Deutschland
Telefon: +49 2922 86665-0
Fax: +49 2922 86665-284
E-Mail: info@hansakaelte.de

© 2024 HANSA Kältetechnik GmbH

Zugelassene Kältemittel: R449A
Zugelassene Kältemittel: R409A
Zugelassene Kältemittel: R471A
Zugelassene Kältemittel: R422D
Zugelassene Kältemittel: R401C
Zugelassene Kältemittel: R450A
Zugelassene Kältemittel: R409B
Zugelassene Kältemittel: R513B
Zugelassene Kältemittel: R422E
Zugelassene Kältemittel: R423A
Zugelassene Kältemittel: R401A
Zugelassene Kältemittel: R452B
Zugelassene Kältemittel: R410A
Zugelassene Kältemittel: R513A
Zugelassene Kältemittel: R424A
Zugelassene Kältemittel: R402A
Zugelassene Kältemittel: R452C
Zugelassene Kältemittel: R410B
Zugelassene Kältemittel: R514A
Zugelassene Kältemittel: R425A
Zugelassene Kältemittel: R402B
Zugelassene Kältemittel: R452A
Zugelassene Kältemittel: R414A
Zugelassene Kältemittel: R515A
Zugelassene Kältemittel: R426A
Zugelassene Kältemittel: R403A
Zugelassene Kältemittel: R453A
Zugelassene Kältemittel: R414B
Zugelassene Kältemittel: R744
Zugelassene Kältemittel: R427A
Zugelassene Kältemittel: R407H
Zugelassene Kältemittel: R456A
Zugelassene Kältemittel: R416A
Zugelassene Kältemittel: R1233zd(E)
Zugelassene Kältemittel: R427B
Zugelassene Kältemittel: R407I
Zugelassene Kältemittel: R458A
Zugelassene Kältemittel: R417A
Zugelassene Kältemittel: R1234ze(E)
Zugelassene Kältemittel: R428A
Zugelassene Kältemittel: R407A
Zugelassene Kältemittel: R460A
Zugelassene Kältemittel: R417B

Hansa Kältetechnik GmbH
Langenwiedenweg 111
D-59457 Werl / Deutschland
Telefon: +49 2922 86665-0
Fax: +49 2922 86665-284
E-Mail: info@hansakaelte.de

© 2024 HANSA Kältetechnik GmbH

Zugelassene Kältemittel: R1336mzz(E)
Zugelassene Kältemittel: R434A
Zugelassene Kältemittel: R407B
Zugelassene Kältemittel: R460B
Zugelassene Kältemittel: R417C
Zugelassene Kältemittel: R1336mzz(Z)
Zugelassene Kältemittel: R134a
Zugelassene Kältemittel: R437A
Zugelassene Kältemittel: R407C
Zugelassene Kältemittel: R460C
Zugelassene Kältemittel: R420A
Zugelassene Kältemittel: R455A
Zugelassene Kältemittel: R22
Zugelassene Kältemittel: R438A
Zugelassene Kältemittel: R407D
Zugelassene Kältemittel: R461A
Zugelassene Kältemittel: R421A
Zugelassene Kältemittel: R454C
Zugelassene Kältemittel: R2910
Zugelassene Kältemittel: R30
Zugelassene Kältemittel: R442A
Zugelassene Kältemittel: R407E
Zugelassene Kältemittel: R463A
Zugelassene Kältemittel: R421B

Produkteigenschaften:

Hansa Kältetechnik GmbH
Langenwiedenweg 111
D-59457 Werl / Deutschland
Telefon: +49 2922 86665-0
Fax: +49 2922 86665-284
E-Mail: info@hansakaelte.de

© 2024 HANSA Kältetechnik GmbH

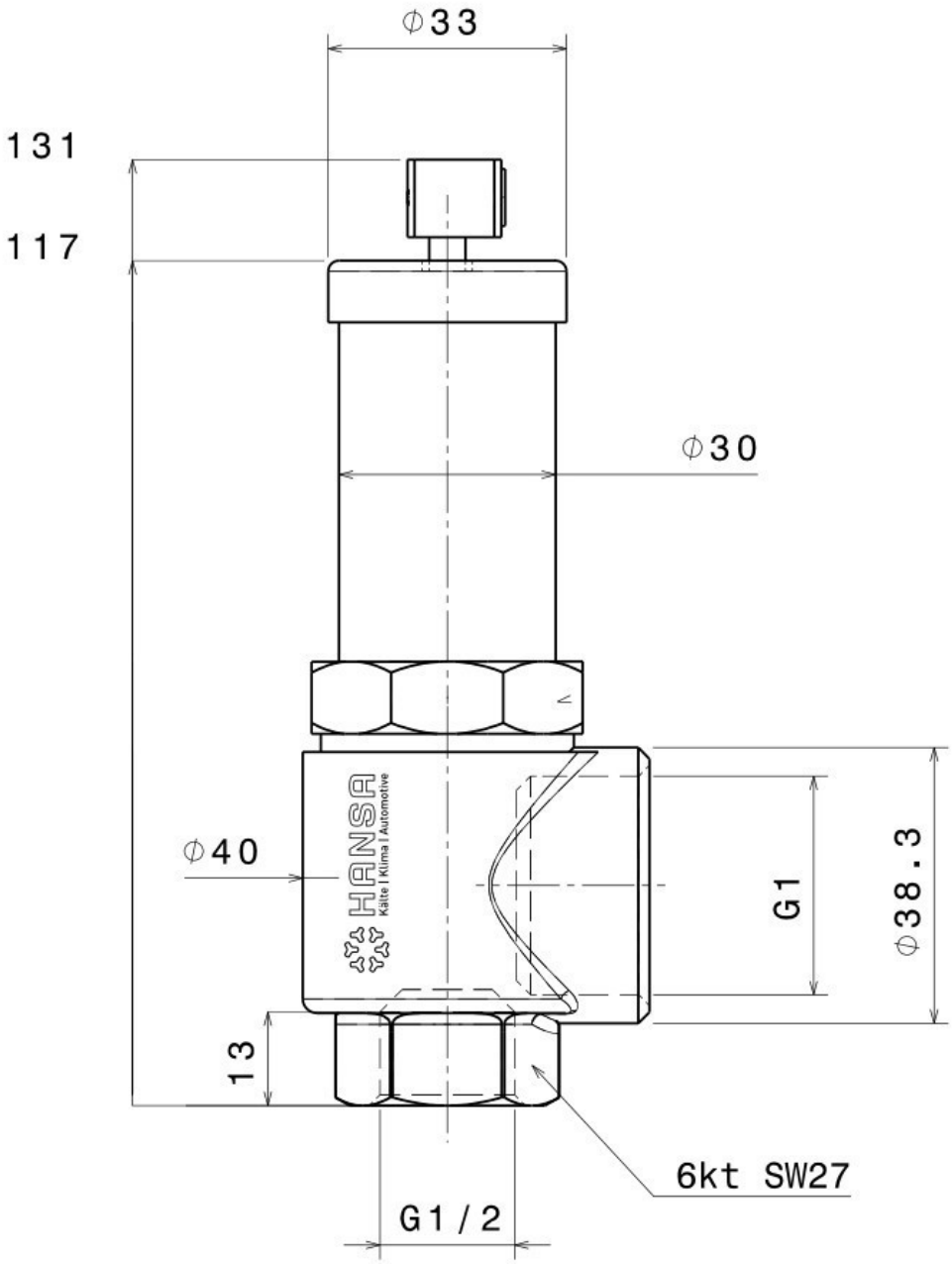

Hansa Kältetechnik GmbH
Langenwiedenweg 111
D-59457 Werl / Deutschland
Telefon: +49 2922 86665-0
Fax: +49 2922 86665-284
E-Mail: info@hansakaelte.de

© 2024 HANSA Kältetechnik GmbH