HANSA SammlerTrockner Stahl Ø75mm 0.54l Schauglas STS 2525207050

Kurzbeschreibung

SammlerTrockner Stahl Ø75mm 0.54l Schauglas

Abmessung (LxBxH): 167x75x75 mm
Gewicht: 0,547 kg
Artikel-Nr.: 2525207050

Made in Germany

Produktcodes:

Artikel-Nr: 2525207050
EAN13: 4251692916469

Beschreibung:

Produktmerkmale:

Produkteigenschaften:

Hansa Kältetechnik GmbH
Langenwiedenweg 111
D-59457 Werl / Deutschland
Telefon: +49 2922 86665-0
Fax: +49 2922 86665-284
E-Mail: info@hansakaelte.de

© 2024 HANSA Kältetechnik GmbH

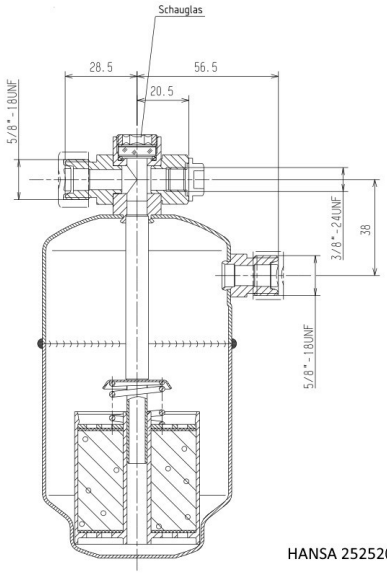

HANSA 25252070850

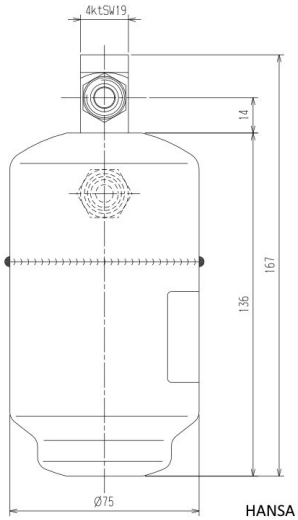

HANSA 25252070850

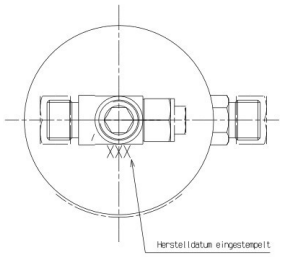

HANSA 25252070850

Hansa Kältetechnik GmbH
Langenwiedenweg 111
D-59457 Werl / Deutschland

Telefon: +49 2922 86665-0
Fax: +49 2922 86665-284
E-Mail: info@hansakaelte.de

© 2024 HANSA Kältetechnik GmbH