HANSA SammlerTrockner 0,7l 5/8''-18UNF 229mm STS 2525274050

Kurzbeschreibung

SammlerTrockner 0,8l Bördelanschluss mit 2 Druckschalter und Schauglas

5/8''-18UNF Bördelanschluss

Abmessung (LxBxH): 229x75x75 mm
Gewicht: 1,002 kg
Artikel-Nr.: 2525274050

OEM 45358A

Made in Germany

Produktcodes:

Artikel-Nr: 2525274050
EAN13: 4251692916513

Beschreibung:

Oberfläche matt schwarz pulverlackiert
Oberflächenprüfung nach DBL-7391.00 und Hansa-Werksnorm NTA48

Wasseraufnahme des Trockenmaterials 16g nach DIN 8949
bei einer Endfeuchtigkeit von 15ppm Wasser bei R134a

Betriebsdruck: 45 bar
Berstdruck: 100 bar

Inhalt: 0.80l

<u>Druckschalter 1:</u>

Druckbereiche:
Öffnen bei abnehmenden Druck: 1.97 ±0,25bar
Schliessen bei steigendem Druck: 2.25bar

Hansa Kältetechnik GmbH
Langenwiedenweg 111
D-59457 Werl / Deutschland
Telefon: +49 2922 86665-0
Fax: +49 2922 86665-284
E-Mail: info@hansakaelte.de

© 2024 HANSA Kältetechnik GmbH

Anschluss: Flachstecker A6.3x0.8 DIN46244

<u>Druckschalter 2:</u>

Druckschalter:
Schaltpunkt ein: 20.6 ±2bar
Schaltpunkt aus: 26.5 ±2bar
Betriebsspannung 24 V

Produktmerkmale:

Ausführung/Material: Stahl
Anschlussart: Bördel
Anschluss: 5/8''-18UNF

Produkteigenschaften:

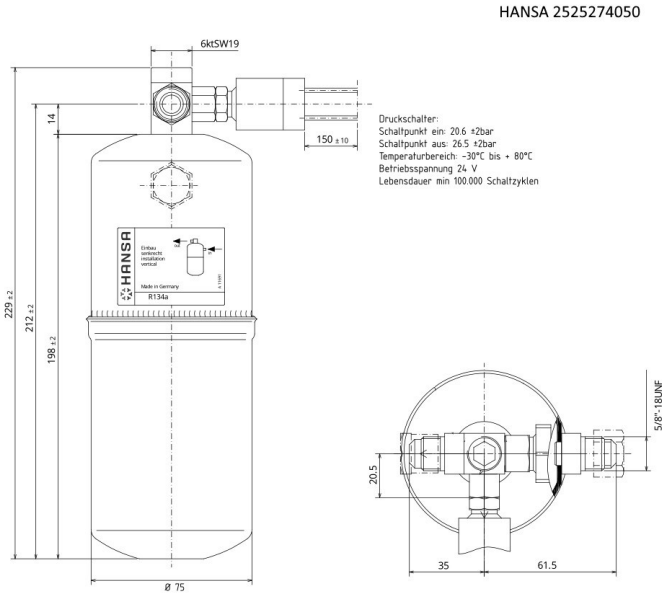

Hansa Kältetechnik GmbH
Langenwiedenweg 111
D-59457 Werl / Deutschland
Telefon: +49 2922 86665-0
Fax: +49 2922 86665-284
E-Mail: info@hansakaelte.de

© 2024 HANSA Kältetechnik GmbH

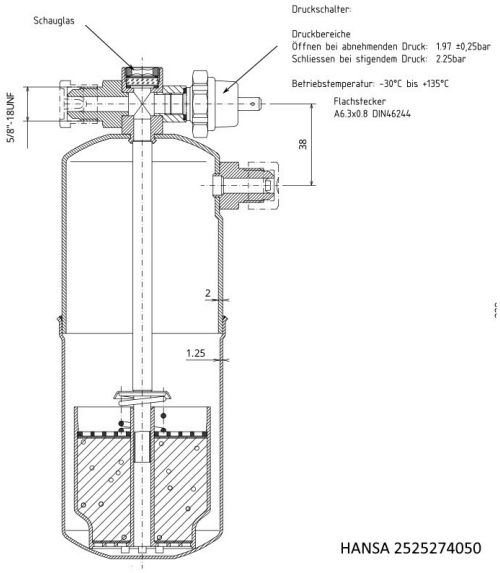

HANSA 2525274050

Hansa Kältetechnik GmbH
Langenwiedenweg 111
D-59457 Werl / Deutschland
Telefon: +49 2922 86665-0
Fax: +49 2922 86665-284
E-Mail: info@hansakaelte.de

© 2024 HANSA Kältetechnik GmbH