HANSA SammlerTrockner Stahl Ø95 0.9l 5/8''18UNF Bördel Schauglas Indikator Ventil STS 2525337050

Kurzbeschreibung

SammlerTrockner Stahl Ø95 0.9l Schauglas Indikator Ventil
Bördelanschluss 5/8''18UNF
Sensorport: 7/16''-20UNF

Abmessung (LxBxH): 95x95x177 mm
Gewicht: 1,28 kg
Artikel-Nr.: 2525337050 OEM H14-001-027 H14001027

Made in Germany

Produktcodes:

Artikel-Nr: 2525337050
EAN13: 4251692918630

Beschreibung:

- Stahlgehäuse – Inhalt ca. 0,9m³
- Oberfläche schwarz pulverbeschichtet, geprüft nach Hansa NTA48
- Schauglas integriert
- Wasseraufnahme von 16g bei 25°C (134a)
- Optional mit Halter, Sensor und Sicherheitsventil erhältlich
- Filterkartusche mit wahlweise reinem Molekularsieb oder Zusatz von Aluminiumoxyd
- Wasseraufnahmefägigkeit des Trockenmaterials: 16 g nach ARI 71086 bei 25°C
- Filtervermögen >= 15µm
- Betriebsdruck bis 45 bar (Ventil öffnet bei 40 bar)
- Max. Prüfdruck 1,1-fache des Betriebsdrucks
- Berstdruck: min 105 bar
- Betriebstemperatur: -40°C-+120°C
- Variable Anschlussgeometrie
- Vibrations- bzw. Schockfest (4G bzw 10G)
- Trocknung und Filterung von Fluiden der Gruppe I und II bzw. Sicherheitsklasse A2L (außer NH3 und NH3 haltige Kältemittel).
- Freigegeben u.a. für R1234yf, R1234ze, R290, R410a, R513a, R600a, R744a (bis zum unten genannten max. Betriebsdruck)

Hansa Kältetechnik GmbH
Langenwiedenweg 111
D-59457 Werl / Deutschland
Telefon: +49 2922 86665-0
Fax: +49 2922 86665-284
E-Mail: info@hansakaelte.de

© 2024 HANSA Kältetechnik GmbH

Produktmerkmale:

Ausführung/Material: Stahl
Anschlussart: Bördel
Anschluss: 5/8''-18UNF

Produkteigenschaften:

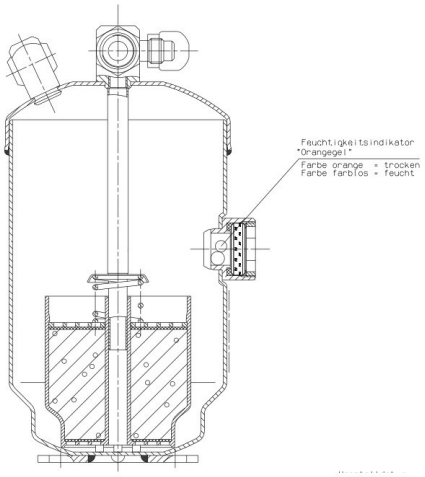

HANSA 2525337050

Hansa Kältetechnik GmbH
Langenwiedenweg 111
D-59457 Werl / Deutschland
Telefon: +49 2922 86665-0
Fax: +49 2922 86665-284
E-Mail: info@hansakaelte.de

© 2024 HANSA Kältetechnik GmbH

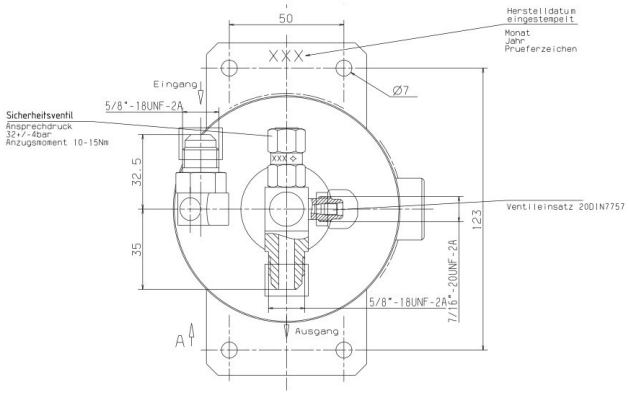

HANSA 2525337050

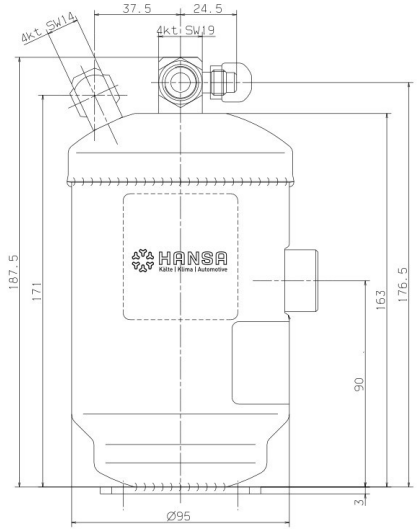

HANSA 2525337050

Hansa Kältetechnik GmbH
Langenwiedenweg 111
D-59457 Werl / Deutschland
Telefon: +49 2922 86665-0
Fax: +49 2922 86665-284
E-Mail: info@hansakaelte.de

© 2024 HANSA Kältetechnik GmbH