HANSA SammlerTrockner Ø75mm x 167mm Stahl Schauglas STS 2525476050

HANSA 2525476050

Kurzbeschreibung

SammlerTrockner Ø75mm x 167mm Stahl Schauglas mit Indikator

O-Ring Anschluss

Abmessung (LxBxH): 167x75x75 mm
Gewicht: 0,594 kg
Artikel-Nr.: 2525476050

OEM Deutz-Fahr 04425160 04411403

Made in Germany

Produktcodes:

Artikel-Nr: 2525476050
EAN13: 4251692916841

Beschreibung:

- Stahlgehäuse – Inhalt ca. 0,54m³
- Schauglas integriert
- Wasseraufnahme von 8g bei 60°C (134a)
- Optional mit Halter, Sensor und Sicherheitsventil erhältlich
- Filterkartusche mit wahlweise reinem Molekularsieb oder Zusatz von Aluminiumoxyd
- Betriebsdruck bis 50 bar
- Berstdruckfest bis zu 100 bar
- Variable Anschlussgeometrie
- Vibrations- bzw. Schockfest (4G bzw 10G)
- Trocknung und Filterung von Fluiden der Gruppe I und II bzw. Sicherheitsklasse A2L (außer NH3 und NH3 haltige Kältemittel).
- Freigegeben u.a. für R1234yf, R1234ze, R290, R410a, R513a, R600a, R744a (bis zum unten genannten max. Betriebsdruck)

Hansa Kältetechnik GmbH
Langenwiedenweg 111
D-59457 Werl / Deutschland
Telefon: +49 2922 86665-0
Fax: +49 2922 86665-284
E-Mail: info@hansakaelte.de

© 2024 HANSA Kältetechnik GmbH

Produktmerkmale:

Ausführung/Material: Stahl
Anschlussart: O-Ring
Anschluss: 5/8''-18UNF
Druckbereich: 50 bar

Produkteigenschaften:

HANSA 2525476050

HANSA 2525476050

Hansa Kältetechnik GmbH
Langenwiedenweg 111
D-59457 Werl / Deutschland
Telefon: +49 2922 86665-0
Fax: +49 2922 86665-284
E-Mail: info@hansakaelte.de

© 2024 HANSA Kältetechnik GmbH

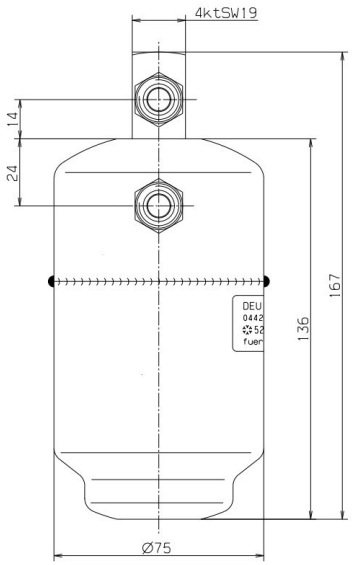

HANSA 2525476050

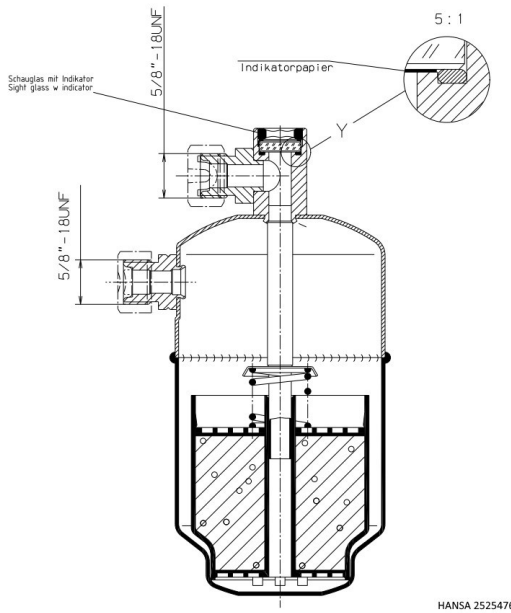

HANSA 2525476050

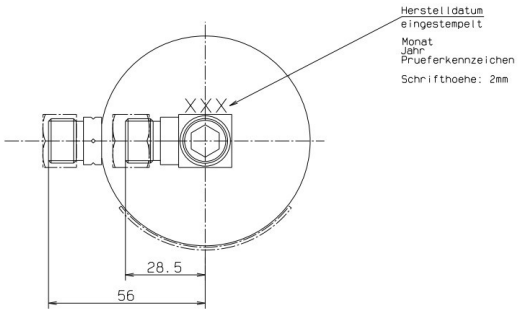

HANSA 2525476050

Hansa Kältetechnik GmbH
Langenwiedenweg 111
D-59457 Werl / Deutschland
Telefon: +49 2922 86665-0
Fax: +49 2922 86665-284
E-Mail: info@hansakaelte.de

© 2024 HANSA Kältetechnik GmbH