HANSA SammlerTrockner 0,54l Ø75 x 175mm Schauglas Füllventil STS 2525508050

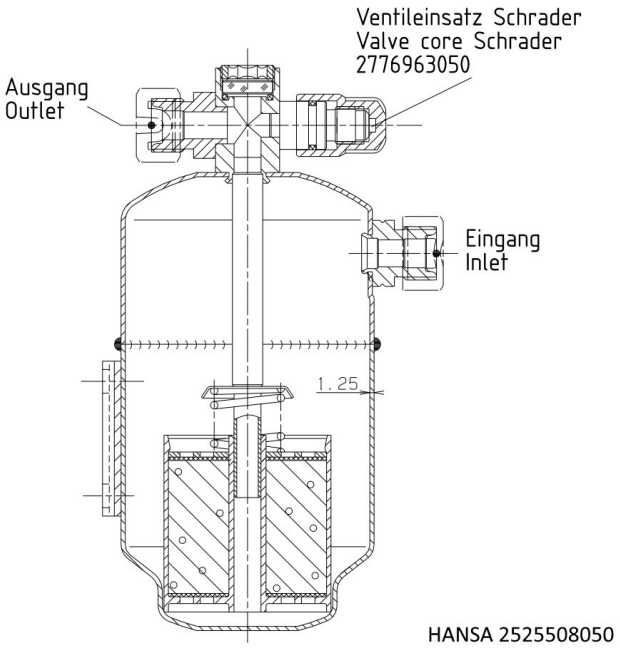

Kurzbeschreibung

SammlerTrockner Ø75 x 167mm 5/8''-18UNF mit Schauglas und Füllventil / Sensorport

Abmessung (LxBxH): 167x75x75 mm
Gewicht: 0,613 kg
Artikel-Nr.: 2525508050
OEM: 454-100-0003 4541000003
Made in Germany

Produktcodes:

Artikel-Nr: 2525508050
EAN13: 4251692916995

Beschreibung:

- Stahlgehäuse – Inhalt ca. 0,54m³
- Schauglas integriert
- Wasseraufnahme von 8g bei 60°C (134a)
- Optional mit Halter, Sensor und Sicherheitsventil erhältlich
- Filterkartusche mit wahlweise reinem Molekularsieb oder Zusatz von Aluminiumoxyd
- Berstdruckfest >= 100 bar
- Betriebsdruck = 40 bar
- Variable Anschlussgeometrie
- Vibrations- bzw. Schockfest (4G bzw 10G)
- Trocknung und Filterung von Fluiden der Gruppe I und II bzw. Sicherheitsklasse A2L (außer NH3 und NH3 haltige Kältemittel)
  Freigegeben u.a. für R134a, R1234yf, R1234ze, R290, R410a, R513a, R600a, R744a (bis zum unten genannten max. Betriebsdruck)

Produktmerkmale:

Ausführung/Material: Stahl

Hansa Kältetechnik GmbH
Langenwiedenweg 111
D-59457 Werl / Deutschland
Telefon: +49 2922 86665-0
Fax: +49 2922 86665-284
E-Mail: info@hansakaelte.de

© 2024 HANSA Kältetechnik GmbH

Anschlussart: O-Ring
Anschluss: 5/8''-18UNF

Produkteigenschaften:

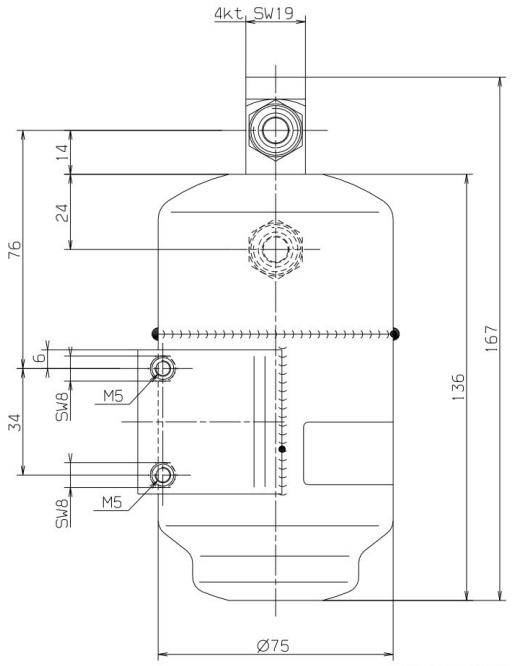

HANSA 2525508050

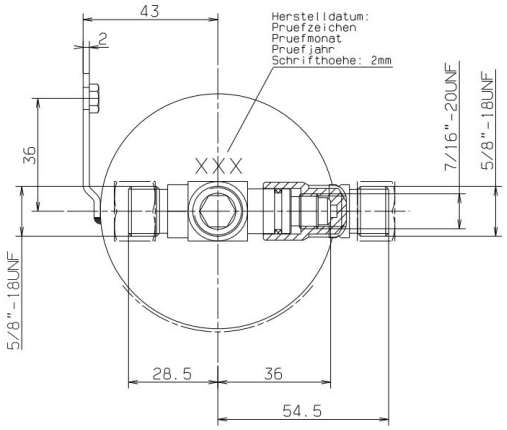

HANSA 2525508050

Hansa Kältetechnik GmbH
Langenwiedenweg 111
D-59457 Werl / Deutschland
Telefon: +49 2922 86665-0
Fax: +49 2922 86665-284
E-Mail: info@hansakaelte.de

© 2024 HANSA Kältetechnik GmbH