# HANSA SammlerTrockner Ø75 0,7l mit Schauglas 5/8''UNF 197mm STS 2525516050

HANSA 2525516050

## Kurzbeschreibung

SammlerTrockner 0,7l mit Schauglas / Indikator und Halter

Abmessung (LxBxH): 197x75x75 mm
Gewicht: 0,968 kg
Artikel-Nr.: 2525516050

OEM: 97.076.81.001  9707681001

Made in Germany

## Produktcodes:

Artikel-Nr: 2525516050
EAN13: 4251692919569

## Beschreibung:

## Produktmerkmale:

Ausführung/Material: Stahl
Anschlussart: O-Ring
Anschluss: 5/8''-18UNF

## Produkteigenschaften:

Hansa Kältetechnik GmbH
Langenwiedenweg 111
D-59457 Werl / Deutschland
Telefon: +49 2922 86665-0
Fax: +49 2922 86665-284
E-Mail: info@hansakaelte.de

© 2024 HANSA Kältetechnik GmbH

HANSA 2525516050

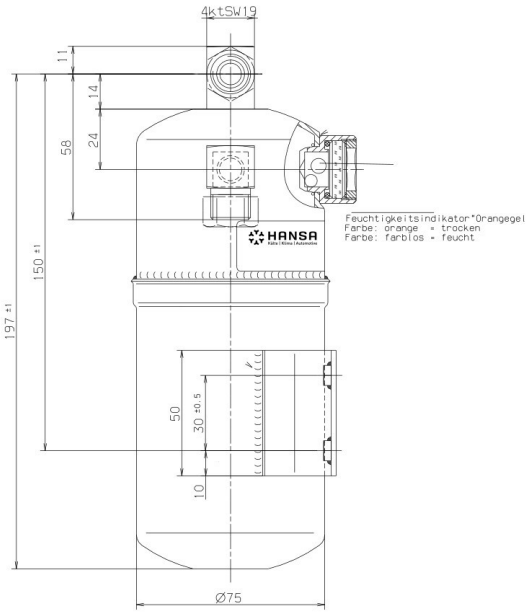


HANSA 2525516050

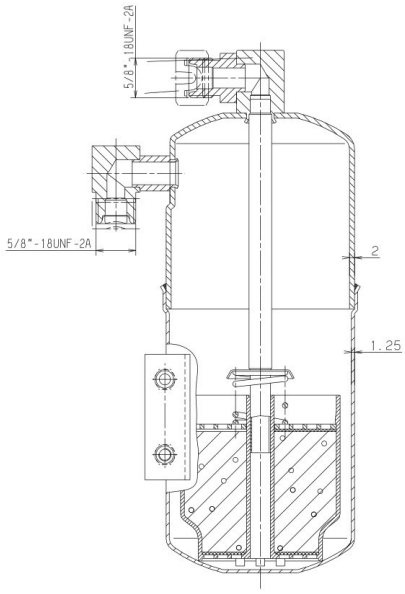


HANSA 2525516050

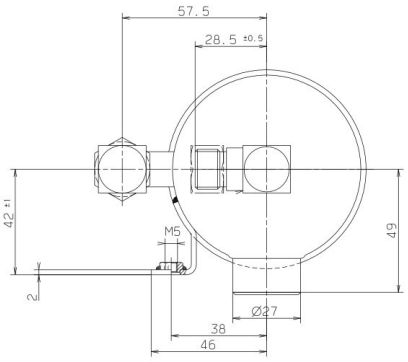


HANSA 2525516050

Hansa Kältetechnik GmbH
Langenwiedenweg 111
D-59457 Werl / Deutschland

Telefon: +49 2922 86665-0
Fax: +49 2922 86665-284
E-Mail: info@hansakaelte.de

© 2024 HANSA Kältetechnik GmbH