HANSA SammlerTrockner 0,54l Ø75 x 167mm Schauglas Füllventil STS 2525532050

Kurzbeschreibung

SammlerTrockner 0,54l Ø75 x 167mm
5/8''-18UNF mit Schauglas und Füllventil

Abmessung (LxBxH): 167x75x75 mm
Gewicht: 0,560 kg
Artikel-Nr.: 2525532050

OEM:

Aurora 4541000007
Aurora 454-100-0007
Case 3008485
Caterpillar 1300412
Caterpillar 1655261
Caterpillar 1969083
Fuchs 5688329432
Fuchs 5688329433
Hako 46604060001
Hako 69027264
Liebherr 10356700
Wirtgen 2461099

Made in Germany

Produktcodes:

Artikel-Nr: 2525532050
EAN13: 4251692917091

Beschreibung:

- Stahlgehäuse – Inhalt ca. 0,54m³
- Schauglas integriert
- Wasseraufnahme von 8g bei 60°C (134a)
- Optional mit Halter, Sensor und Sicherheitsventil erhältlich
- Filterkartusche mit wahlweise reinem Molekularsieb oder Zusatz von Aluminiumoxyd
- Berstdruckfest >= 100 bar

Hansa Kältetechnik GmbH
Langenwiedenweg 111
D-59457 Werl / Deutschland
Telefon: +49 2922 86665-0
Fax: +49 2922 86665-284
E-Mail: info@hansakaelte.de

© 2024 HANSA Kältetechnik GmbH

- Betriebsdruck = 40 bar
- Variable Anschlussgeometrie
- Vibrations- bzw. Schockfest (4G bzw 10G)
- Trocknung und Filterung von Fluiden der Gruppe I und II bzw. Sicherheitsklasse A2L (außer NH3 und NH3 haltige Kältemittel)
  Freigegeben u.a. für R134a, R1234yf, R1234ze, R290, R410a, R513a, R600a, R744a (bis zum unten genannten max. Betriebsdruck)

Produktmerkmale:

Ausführung/Material: Stahl
Anschlussart: O-Ring
Anschluss: 5/8''-18UNF
Baugröße (Volumen): 0,54 l

Produkteigenschaften:

Hansa Kältetechnik GmbH
Langenwiedenweg 111
D-59457 Werl / Deutschland
Telefon: +49 2922 86665-0
Fax: +49 2922 86665-284
E-Mail: info@hansakaelte.de

© 2024 HANSA Kältetechnik GmbH

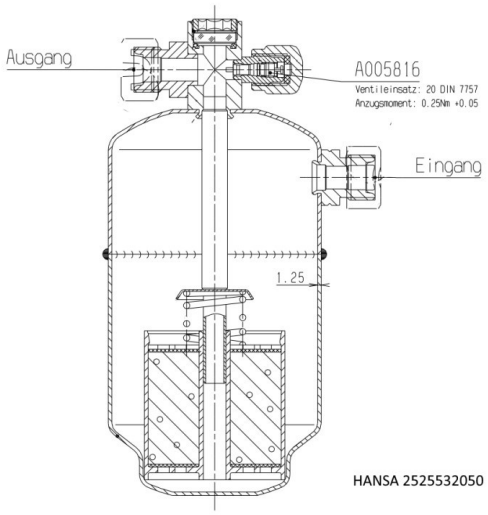

HANSA 2525532050

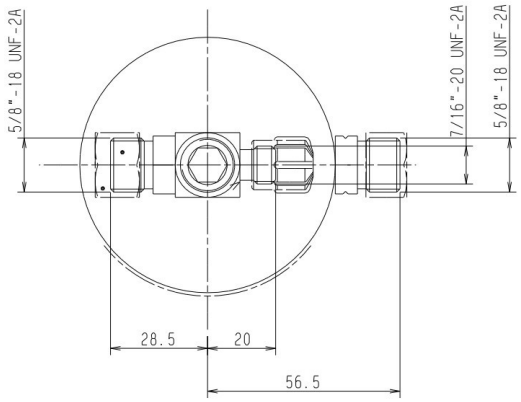

HANSA 2525532050

Hansa Kältetechnik GmbH
Langenwiedenweg 111
D-59457 Werl / Deutschland
Telefon: +49 2922 86665-0
Fax: +49 2922 86665-284
E-Mail: info@hansakaelte.de

© 2024 HANSA Kältetechnik GmbH