HANSA Überwurfmutter 5/8''-18UNF KM 2602109050

Kurzbeschreibung

Überwurfmutter 5/8''-18UNF passend für Rohrabmessung 10mm
Gefertigt aus warmgespressten Rohlingen in Messing für eine hohe Gasdichte und sichere Montage und Anwendung bei wechselnden Temperaturen. Bewährte und sichere Qualität für den Kälteanlagenbau.
Gemäß DIN 8912 - erfüllt DIN EN ISO14903
Abmessung (LxBxH): xx mm
Gewicht: 0,032 kg
Artikel-Nr.: 2602109050

Produktcodes:

Artikel-Nr: 2602109050
EAN13: 4251692913215

Beschreibung:

Überwurfmutter 5/8''-18UNF SW22 gemäß DIN8912 für Rohre mit AD 10mm / 3/8''

Erfüllt DIN EN ISO14903 Punkt 7.8 "Frostprüfung"
passend zu A0019906954
Abmessung (LxBxH): 25 x 22 x 18 mm
Gewicht: 0,032 kg
Artikel-Nr: 2602109050
Made in EU

Produktmerkmale:

Ausführung/Material: Messing
Anschluss: 5/8''-18UNF
Schlüsselweite SW: 22

Hansa Kältetechnik GmbH
Langenwiedenweg 111
D-59457 Werl / Deutschland
Telefon: +49 2922 86665-0
Fax: +49 2922 86665-284
E-Mail: info@hansakaelte.de

© 2024 HANSA Kältetechnik GmbH

Druckbereich: 140 bar
Passt für: Ø 10mm

Produkteigenschaften:

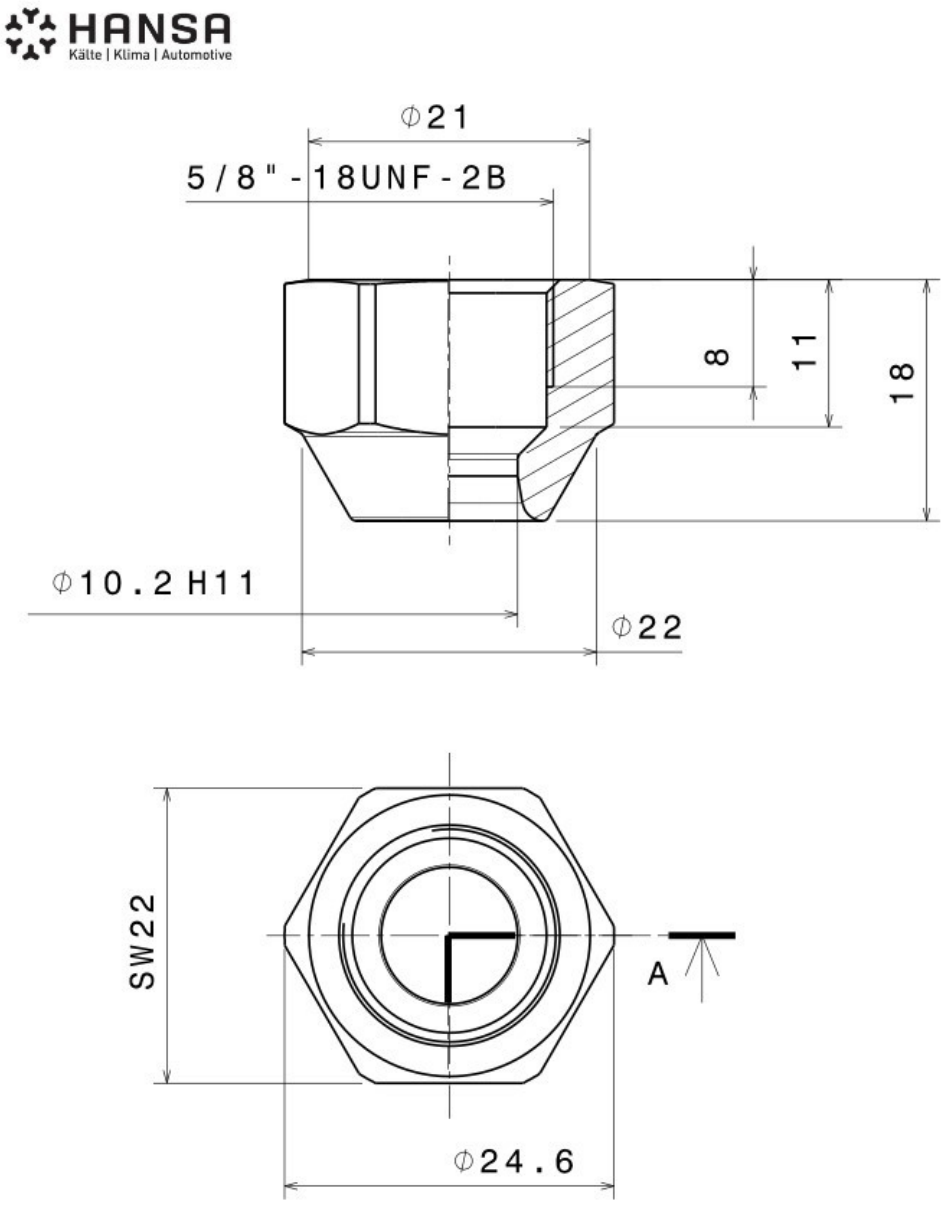

HANSA 2602109050

Hansa Kältetechnik GmbH
Langenwiedenweg 111
D-59457 Werl / Deutschland
Telefon: +49 2922 86665-0
Fax: +49 2922 86665-284
E-Mail: info@hansakaelte.de

© 2024 HANSA Kältetechnik GmbH