HANSA Überwurfmutter 1/2''-20UNF m. Dichtkappe KM 2609100050

Kurzbeschreibung

Überwurfmutter 1/2''-20UNF mit Kupferdichtkappe, mit Silikonkleber gesichert Überwurfmutter aus geschmiedetem Pressling gefertigt, daher gasdicht und speziell für Kälteanlagen geeignet.

Gemäß DIN 8912 - erfüllt DIN EN ISO14903 (frostsicher).
Abmessung (LxBxH): 17x20x15 mm
Gewicht: 0,25 kg
Artikel-Nr.: 2609100050

Made in Germany

Produktcodes:

Artikel-Nr: 2609100050
EAN13: 4251692917688

Beschreibung:

Werkstoff / Material

1: Überwurfmutter: Messing CW614/617

2: Dichtkappe: Kupfer CW024A (CU-DHP) oder CW021A (CU-HCP)

3: Silikon, neutral vernetzend

Hinweis: Die Solikonverklebung ist eine Montagehilfe und erfüllt keine Dichtfunktion!

Betriebsdruck bis 130 bar

Temperaturbereich: -50°C bis +150°C

Empf. Anzugsdrehmoment: 15 + 5 Nm

Hansa Kältetechnik GmbH
Langenwiedenweg 111
D-59457 Werl / Deutschland
Telefon: +49 2922 86665-0
Fax: +49 2922 86665-284
E-Mail: info@hansakaelte.de

© 2024 HANSA Kältetechnik GmbH

Zugelassene Kältemittel:
HFKW / FKW / FCKW / KW / HFO (z.B. R1234ze) / R744 / R290
Keine NH3 haltigen Kältemitteln!

Produktmerkmale:

Ausführung/Material: Messing
Schlüsselweite SW: 17
Druckbereich: 130 bar

Produkteigenschaften:

Hansa Kältetechnik GmbH
Langenwiedenweg 111
D-59457 Werl / Deutschland
Telefon: +49 2922 86665-0
Fax: +49 2922 86665-284
E-Mail: info@hansakaelte.de

© 2024 HANSA Kältetechnik GmbH

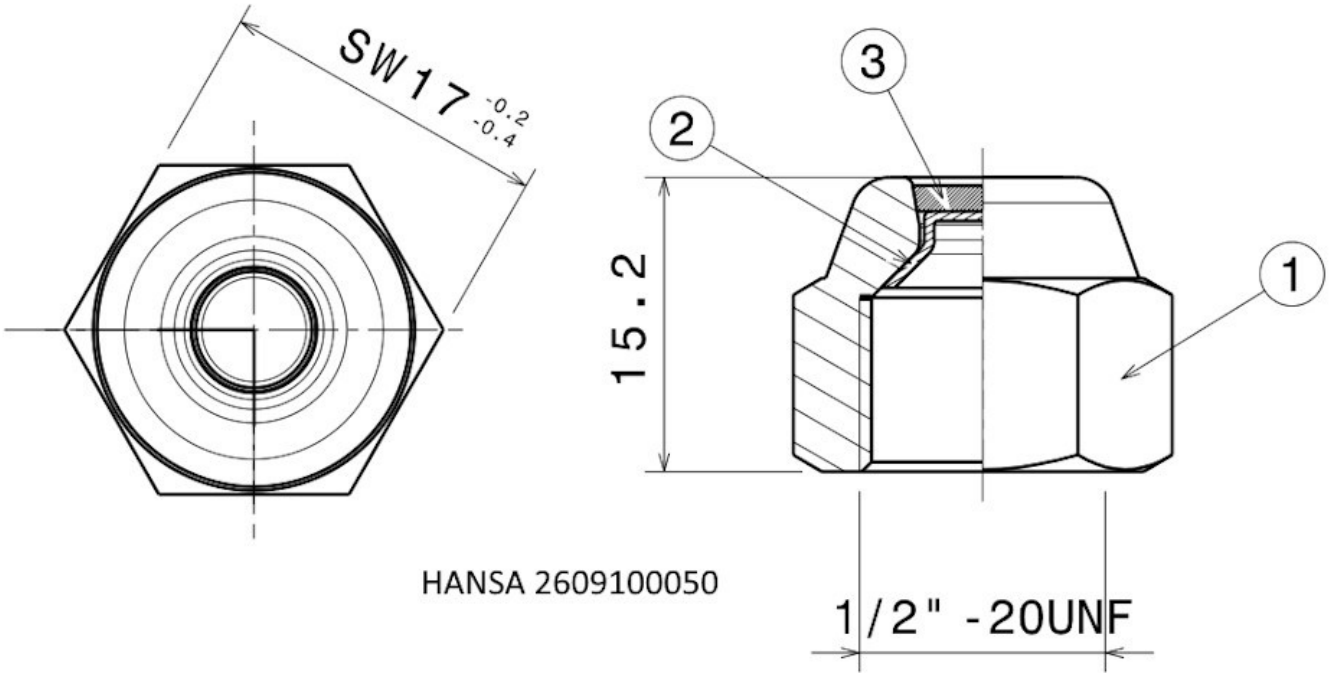

Pos.	Benennung	Artikelnummer
1	Mutter	26016070GA
2	Dichtkappe	26170100GA
3	Silikon	neutral vernetzend

Hansa Kältetechnik GmbH
Langenwiedenweg 111
D-59457 Werl / Deutschland
Telefon: +49 2922 86665-0
Fax: +49 2922 86665-284
E-Mail: info@hansakaelte.de

© 2024 HANSA Kältetechnik GmbH