HANSA Reduktion-Doppelmutter 5/8" 3/4'' UNF DM 2615609050

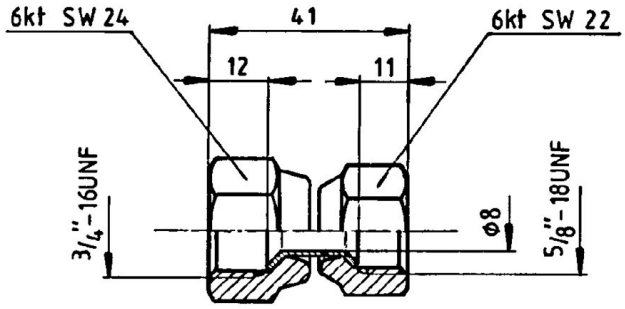

HANSA 2615609050

Kurzbeschreibung

Reduktion-Doppelmutter 5/8" 3/4'' UNF

Abmessung (LxBxH): 40x24x26 mm
Gewicht: 0,076 kg
Artikel-Nr.: 2615609050

Made in Germany

Produktcodes:

Artikel-Nr: 2615609050
EAN13: 4251692913512

Beschreibung:

Produktmerkmale:

Ausführung/Material: Messing
Anschluss: 5/8''-18UNF
Anschluss: 3/4''-16UNF
Druckbereich: 60 bar

Produkteigenschaften:

Hansa Kältetechnik GmbH
Langenwiedenweg 111
D-59457 Werl / Deutschland
Telefon: +49 2922 86665-0
Fax: +49 2922 86665-284
E-Mail: info@hansakaelte.de

© 2024 HANSA Kältetechnik GmbH

HANSA 2615609050

Hansa Kältetechnik GmbH
Langenwiedenweg 111
D-59457 Werl / Deutschland

Telefon: +49 2922 86665-0
Fax: +49 2922 86665-284
E-Mail: info@hansakaelte.de

© 2024 HANSA Kältetechnik GmbH