HANSA Doppelmutter O-Ring 5/8"UNF DMO 2615610050

Kurzbeschreibung

Doppelmutter O-Ring DM 5/8"-18UNF

Abmessung (LxBxH): xx mm
Gewicht: 0,056 kg
Artikel-Nr.: 2615610050

Made in Germany

Produktcodes:

Artikel-Nr: 2615610050
EAN13: 4251692913529

Beschreibung:

Produktmerkmale:

Ausführung/Material: Messing
Ausführung/Material: Kupfer
Anschlussart: O-Ring
Anschluss: 5/8''-18UNF
Schlüsselweite SW: 19

Produkteigenschaften:

Hansa Kältetechnik GmbH
Langenwiedenweg 111
D-59457 Werl / Deutschland
Telefon: +49 2922 86665-0
Fax: +49 2922 86665-284
E-Mail: info@hansakaelte.de

© 2024 HANSA Kältetechnik GmbH

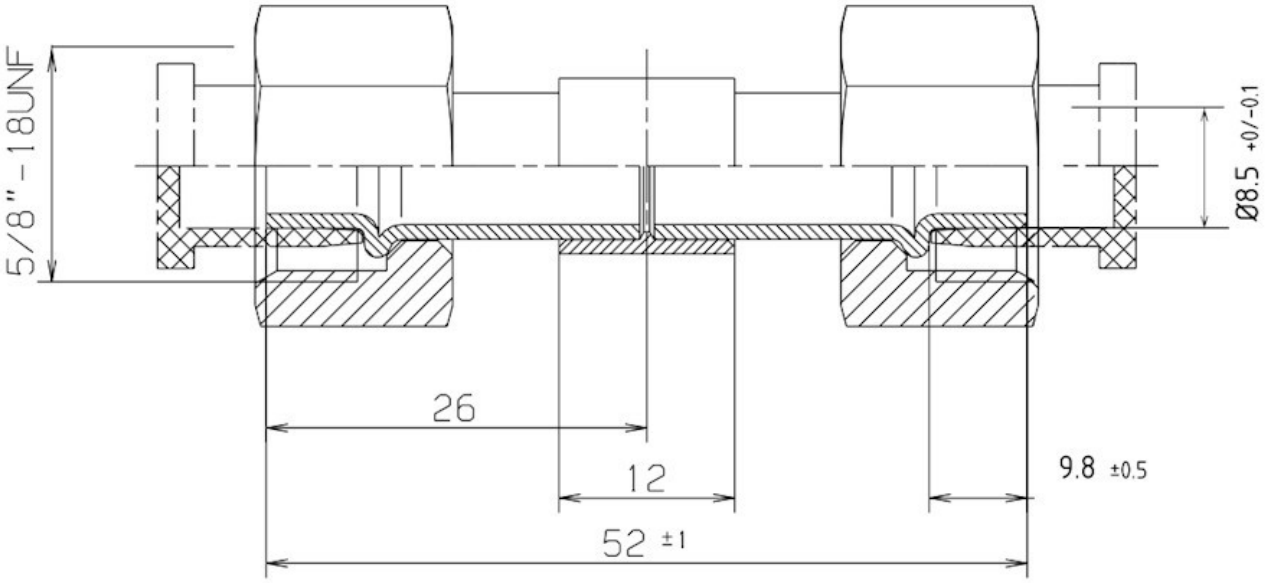

HANSA 2615610050

Hansa Kältetechnik GmbH
Langenwiedenweg 111
D-59457 Werl / Deutschland
Telefon: +49 2922 86665-0
Fax: +49 2922 86665-284
E-Mail: info@hansakaelte.de

© 2024 HANSA Kältetechnik GmbH