HANSA Winkelstück 5/8''-18UNF auf 3/8''-18NPT WK 2635309050

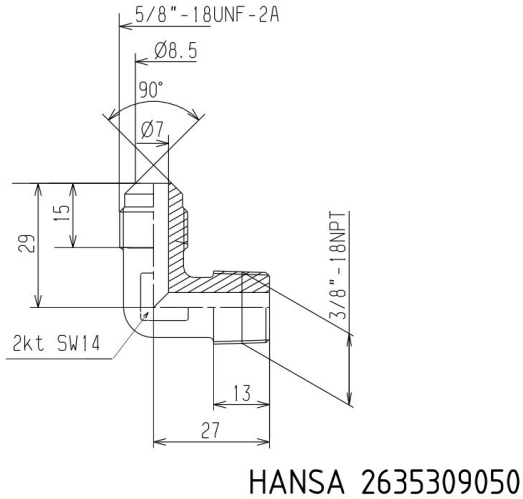

Kurzbeschreibung

Winkelstück Winkelverbinder 5/8''-18UNF 3/8''-18NPT passend für Rohrabmessung 10 mm | 3/8''
Gemäß DIN 8906
Abmessung (LxBxH): xx mm
Gewicht: 0,055 kg
Artikel-Nr.: 2635309050

Produktcodes:

Artikel-Nr: 2635309050
EAN13: 4251692913796

Beschreibung:

Produktmerkmale:

Ausführung/Material: Messing
Anschluss: 5/8''-18UNF
Anschluss: 3/8''-18NPT
Druckbereich: 140 bar

Produkteigenschaften:

Hansa Kältetechnik GmbH
Langenwiedenweg 111
D-59457 Werl / Deutschland
Telefon: +49 2922 86665-0
Fax: +49 2922 86665-284
E-Mail: info@hansakaelte.de

© 2024 HANSA Kältetechnik GmbH

Hansa Kältetechnik GmbH
Langenwiedenweg 111
D-59457 Werl / Deutschland
Telefon: +49 2922 86665-0
Fax: +49 2922 86665-284
E-Mail: info@hansakaelte.de

© 2024 HANSA Kältetechnik GmbH

Hansa Kältetechnik GmbH
Langenwiedenweg 111
D-59457 Werl / Deutschland
Telefon: +49 2922 86665-0
Fax: +49 2922 86665-284
E-Mail: info@hansakaelte.de

© 2024 HANSA Kältetechnik GmbH