HANSA T-Stück 12/10mm | 3/4''16UNF | 5/8''20UNF TR 2650311050

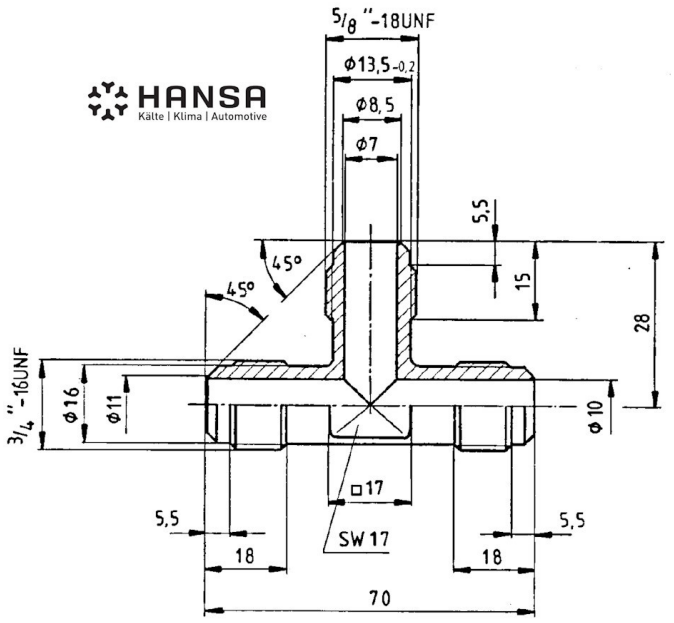

HANSA 2650311050

Kurzbeschreibung

T-Stück 12/10mm | 3/4''16UNF | 5/8''20UNF

Abmessung (LxBxH): xx mm
Gewicht: 0,112 kg
Artikel-Nr.: 2650311050

Made in Germany

Produktcodes:

Artikel-Nr: 2650311050
EAN13: 4251692917732

Beschreibung:

Produktmerkmale:

Ausführung/Material: Messing
Anschlussart: Bördel
Anschluss: 5/8''-18UNF
Anschluss: 3/4''-16UNF

Produkteigenschaften:

Hansa Kältetechnik GmbH
Langenwiedenweg 111
D-59457 Werl / Deutschland
Telefon: +49 2922 86665-0
Fax: +49 2922 86665-284
E-Mail: info@hansakaelte.de

© 2024 HANSA Kältetechnik GmbH

Hansa Kältetechnik GmbH
Langenwiedenweg 111
D-59457 Werl / Deutschland
Telefon: +49 2922 86665-0
Fax: +49 2922 86665-284
E-Mail: info@hansakaelte.de

© 2024 HANSA Kältetechnik GmbH

Hansa Kältetechnik GmbH
Langenwiedenweg 111
D-59457 Werl / Deutschland
Telefon: +49 2922 86665-0
Fax: +49 2922 86665-284
E-Mail: info@hansakaelte.de

© 2024 HANSA Kältetechnik GmbH