HANSA Verbindungsnippel 7/16''-UNF VN 2700305050

HANSA 2700305050

Kurzbeschreibung

Verbindungsnippel 7/16-20UNF passend für Rohrabmessung 6 mm | 1/4''
Gemäß DIN 8906
Abmessung (LxBxH): 33x14x15 mm
Gewicht: 0,022 kg
Artikel-Nr.: 2700305050

Made in Germany

Produktcodes:

Artikel-Nr: 2700305050
EAN13: 4251692913994

Beschreibung:

Produktmerkmale:

Ausführung/Material: Messing
Anschlussart: Bördel
Anschluss: 7/16''-20UNF
Druckbereich: 140 bar
Passt für: Ø 6mm
Passt für: Ø 1/4''

Produkteigenschaften:

Hansa Kältetechnik GmbH
Langenwiedenweg 111
D-59457 Werl / Deutschland
Telefon: +49 2922 86665-0
Fax: +49 2922 86665-284
E-Mail: info@hansakaelte.de

© 2024 HANSA Kältetechnik GmbH

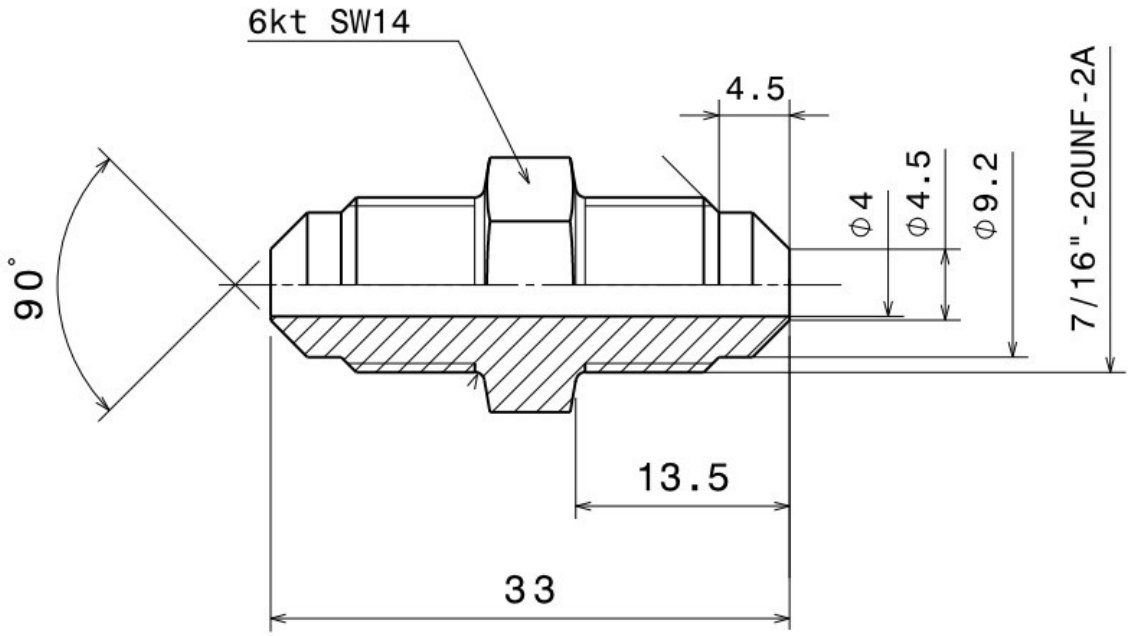

HANSA 2700305050

Hansa Kältetechnik GmbH
Langenwiedenweg 111
D-59457 Werl / Deutschland
Telefon: +49 2922 86665-0
Fax: +49 2922 86665-284
E-Mail: info@hansakaelte.de

© 2024 HANSA Kältetechnik GmbH