# HANSA Adapter 5/8"-18UNF-2A auf G1/2'' 2700307050

## Kurzbeschreibung

Adapter 5/8"-18UNF-2A auf G1/2''

Abmessung (LxBxH): xx mm
Gewicht: 0,089 kg
Artikel-Nr.: 2700307050

Made in Germany

## Produktcodes:

Artikel-Nr: 2700307050
EAN13: 4251692914014

## Beschreibung:

## Produktmerkmale:

Ausführung/Material: Messing
Anschluss: G1/2''
Anschluss: 5/8''-18UNF

## Produkteigenschaften:

Hansa Kältetechnik GmbH
Langenwiedenweg 111
D-59457 Werl / Deutschland
Telefon: +49 2922 86665-0
Fax: +49 2922 86665-284
E-Mail: info@hansakaelte.de

© 2024 HANSA Kältetechnik GmbH

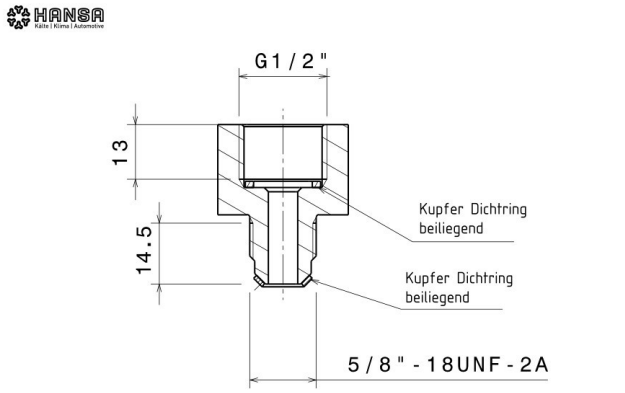


HANSA 2700307050

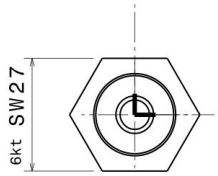


HANSA 2700307050

Hansa Kältetechnik GmbH
Langenwiedenweg 111
D-59457 Werl / Deutschland

Telefon: +49 2922 86665-0
Fax: +49 2922 86665-284
E-Mail: info@hansakaelte.de

© 2024 HANSA Kältetechnik GmbH