HANSA Verbindungsnippel 5/8''-18UNF VN 2700309050

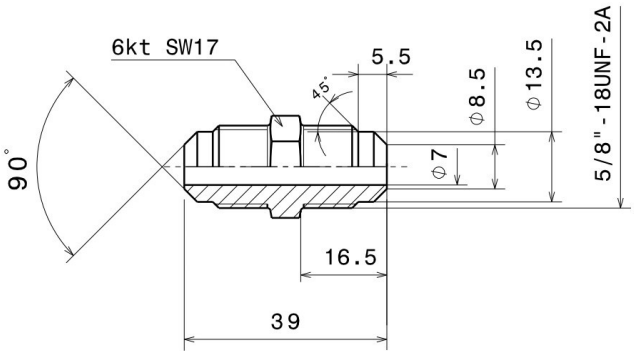

HANSA 2700309050

Kurzbeschreibung

Verbindungsnippel 5/8''-18UNF passend für
Rohrabmessung 10 mm | 3/8''
Gemäß DIN 8906
Abmessung (LxBxH): 39x17x18 mm
Gewicht: 0,045 kg
Artikel-Nr.: 2700309050

Made in Germany

Produktcodes:

Artikel-Nr: 2700309050
EAN13: 4251692914021

Beschreibung:

Produktmerkmale:

Ausführung/Material: Messing
Anschlussart: Bördel
Anschluss: 5/8''-18UNF
Druckbereich: 140 bar
Passt für: Ø 10mm
Passt für: Ø 3/8''

Produkteigenschaften:

Hansa Kältetechnik GmbH
Langenwiedenweg 111
D-59457 Werl / Deutschland
Telefon: +49 2922 86665-0
Fax: +49 2922 86665-284
E-Mail: info@hansakaelte.de

© 2024 HANSA Kältetechnik GmbH

Hansa Kältetechnik GmbH
Langenwiedenweg 111
D-59457 Werl / Deutschland
Telefon: +49 2922 86665-0
Fax: +49 2922 86665-284
E-Mail: info@hansakaelte.de

© 2024 HANSA Kältetechnik GmbH

Hansa Kältetechnik GmbH
Langenwiedenweg 111
D-59457 Werl / Deutschland
Telefon: +49 2922 86665-0
Fax: +49 2922 86665-284
E-Mail: info@hansakaelte.de

© 2024 HANSA Kältetechnik GmbH