HANSA Verbindungsnippel 7/8''-14UNF VN 2700316050

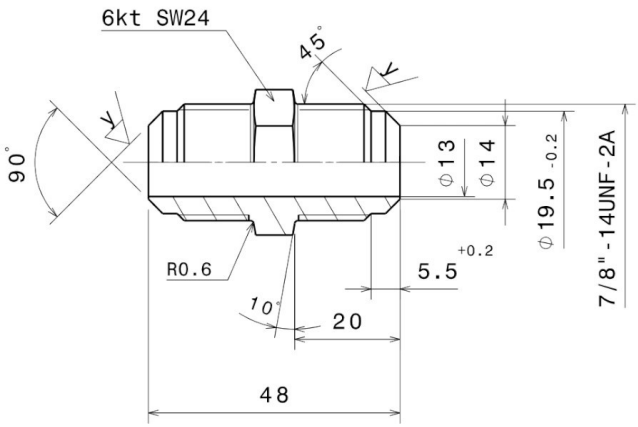

HANSA 2700316050

Kurzbeschreibung

Verbindungsnippel 7/8''-14UNF passend für
Rohrabmessung 15/16 mm | 5/8''
Gemäß DIN 8906
Abmessung (LxBxH): 48x24x25 mm
Gewicht: 0,09 kg
Artikel-Nr.: 2700316050

Made in Germany

Produktcodes:

Artikel-Nr: 2700316050
EAN13: 4251692914045

Beschreibung:

Produktmerkmale:

Ausführung/Material: Messing
Anschlussart: Bördel
Anschluss: 7/8''-14UNF
Druckbereich: 140 bar
Passt für: Ø 15/16mm
Passt für: Ø 5/8''

Produkteigenschaften:

Hansa Kältetechnik GmbH
Langenwiedenweg 111
D-59457 Werl / Deutschland
Telefon: +49 2922 86665-0
Fax: +49 2922 86665-284
E-Mail: info@hansakaelte.de

© 2024 HANSA Kältetechnik GmbH

Hansa Kältetechnik GmbH
Langenwiedenweg 111
D-59457 Werl / Deutschland
Telefon: +49 2922 86665-0
Fax: +49 2922 86665-284
E-Mail: info@hansakaelte.de

© 2024 HANSA Kältetechnik GmbH

Hansa Kältetechnik GmbH
Langenwiedenweg 111
D-59457 Werl / Deutschland
Telefon: +49 2922 86665-0
Fax: +49 2922 86665-284
E-Mail: info@hansakaelte.de

© 2024 HANSA Kältetechnik GmbH