HANSA Lötadapter 22 mm auf G1/2" mit Dichtring LSA 2700322050

Kurzbeschreibung

Lötadapter für Wechselventile 22 mm
Lötanschluß auf G1/2" mit Kupfer-Dichtring

Der Lötadapter ist bis 140 bar Betriebsdruck zugelassen, unter der Maßgabe, dass das angeschlossenen Kupferrohr ebenfalls für diesen Druckbereich ausgelegt ist.

Abmessung (LxBxH): 30x30x60 mm
Gewicht: 0,071 kg
Artikel-Nr.: 2700322050

Made in Germany

Produktcodes:

Artikel-Nr: 2700322050
EAN13: 4251692914076

Beschreibung:

Produktmerkmale:

Ausführung/Material: Messing
Anschluss: G1/2''
Anschluss: 22 mm
Druckbereich: 140 bar

Produkteigenschaften:

Hansa Kältetechnik GmbH
Langenwiedenweg 111
D-59457 Werl / Deutschland
Telefon: +49 2922 86665-0
Fax: +49 2922 86665-284
E-Mail: info@hansakaelte.de

© 2024 HANSA Kältetechnik GmbH

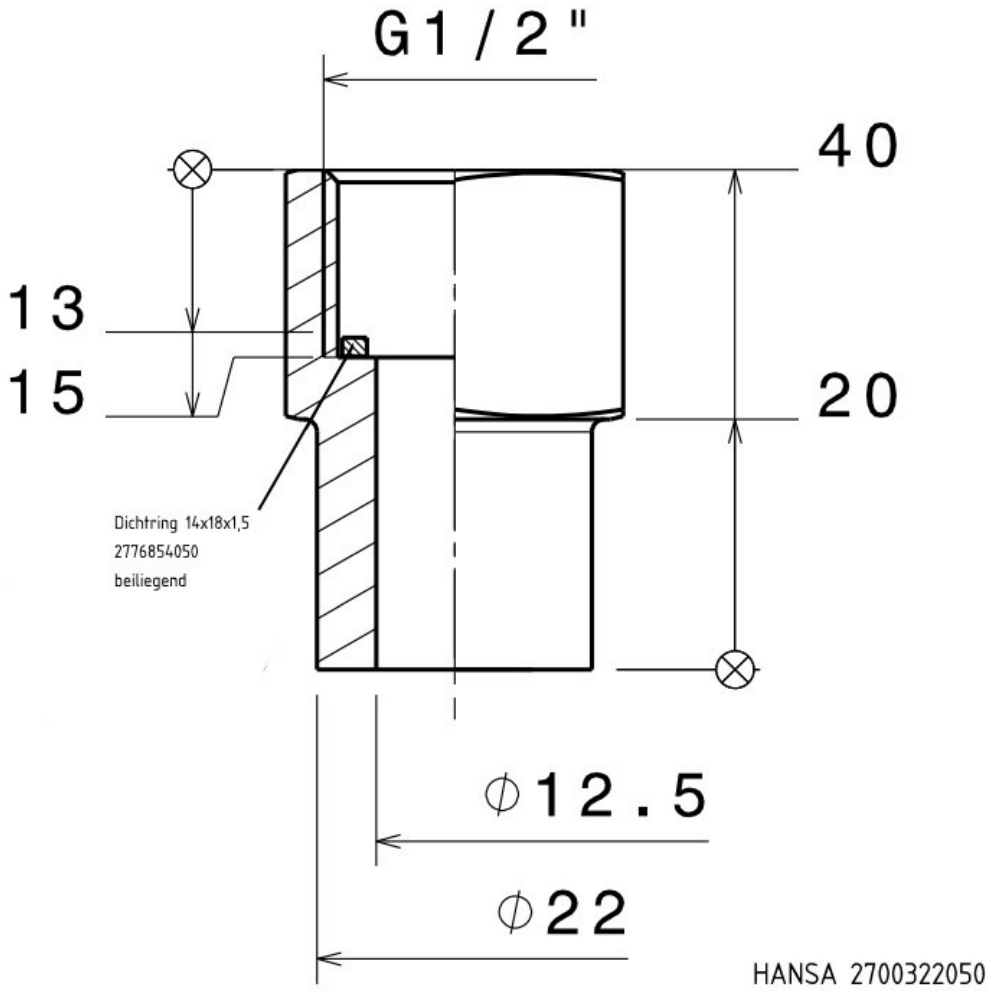

Hansa Kältetechnik GmbH
Langenwiedenweg 111
D-59457 Werl / Deutschland
Telefon: +49 2922 86665-0
Fax: +49 2922 86665-284
E-Mail: info@hansakaelte.de

© 2024 HANSA Kältetechnik GmbH