HANSA Winkelstück für KSV/ÜSV G1/2'' 1/2''-14NPT WKS 2700513050

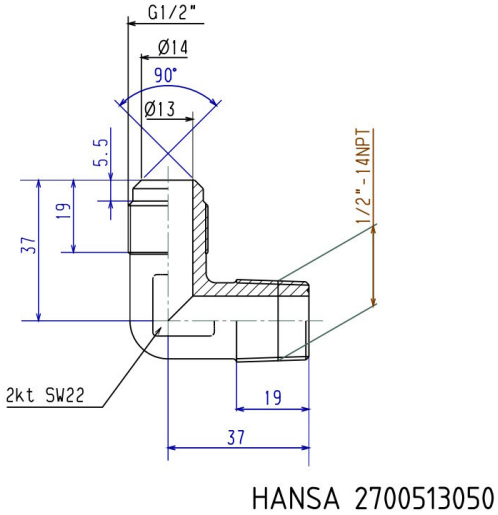

Kurzbeschreibung

Winkelstück G1/2'' auf 1/2''-14NPT passend unter anderem für HANSA Sicherheitsventile

Abmessung (LxBxH): 45x25x45 mm
Gewicht: 0,113 kg
Artikel-Nr.: 2700513050

Produktcodes:

Artikel-Nr: 2700513050
EAN13: 4251692914151

Beschreibung:

Produktmerkmale:

Ausführung/Material: Messing
Anschluss: G1/2''
Anschluss: 1/2''-14NPT
Druckbereich: 140 bar

Produkteigenschaften:

Hansa Kältetechnik GmbH
Langenwiedenweg 111
D-59457 Werl / Deutschland
Telefon: +49 2922 86665-0
Fax: +49 2922 86665-284
E-Mail: info@hansakaelte.de

© 2024 HANSA Kältetechnik GmbH

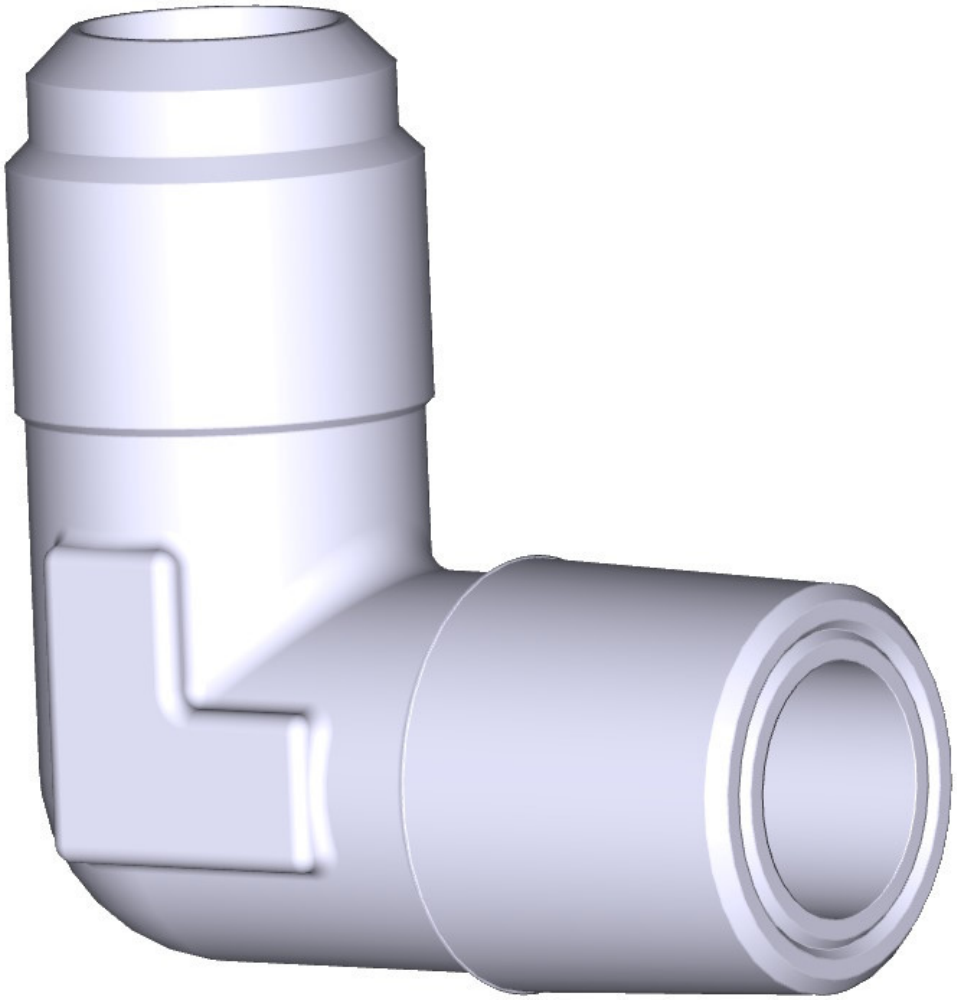

HANSA 2700513050

Hansa Kältetechnik GmbH
Langenwiedenweg 111
D-59457 Werl / Deutschland

Telefon: +49 2922 86665-0
Fax: +49 2922 86665-284
E-Mail: info@hansakaelte.de

© 2024 HANSA Kältetechnik GmbH