HANSA Anschlussnippel für KSV/ÜSV G 1/2'' G 1/2'' 62mm AN 2700514050

Kurzbeschreibung

Anschlussnippel für HANSA Sicherheitsventile auf Wechselventil KSV/ÜSV G 1/2'' | G 1/2'' 62mm
zur Montage von 2 ÜSV (Überstrom) Sicherheitsventilen auf einem Wechselventil / Wechselbrücke

Abmessung (LxBxH): xx mm
Gewicht: 0,07 kg
Artikel-Nr.: 2700514050

Made in Germany

Produktcodes:

Artikel-Nr: 2700514050
EAN13: 4251692914168

Beschreibung:

Produktmerkmale:

Ausführung/Material: Messing
Anschluss: G1/2''

Produkteigenschaften:

Hansa Kältetechnik GmbH
Langenwiedenweg 111
D-59457 Werl / Deutschland
Telefon: +49 2922 86665-0
Fax: +49 2922 86665-284
E-Mail: info@hansakaelte.de

© 2024 HANSA Kältetechnik GmbH

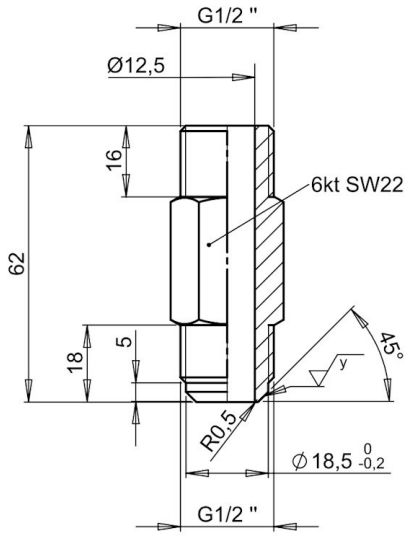

HANSA 2700514050

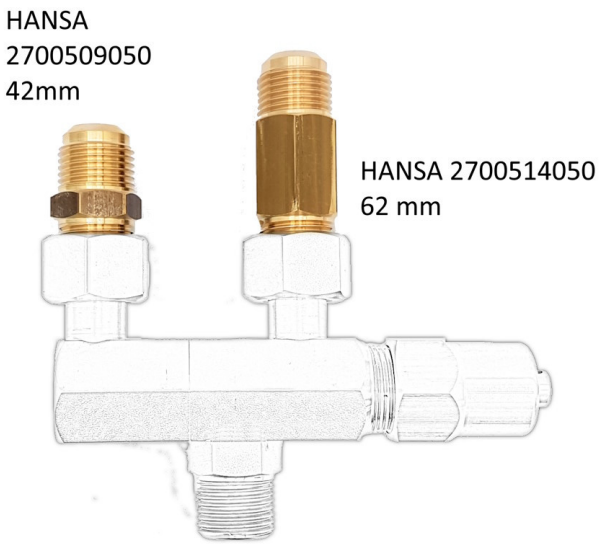

2 HANSA ÜSV Sicherheitsventile
auf eine Wechselventil
mit verlängertem
Anschlussnippel
2700514050

Hansa Kältetechnik GmbH
Langenwiedenweg 111
D-59457 Werl / Deutschland

Telefon: +49 2922 86665-0
Fax: +49 2922 86665-284
E-Mail: info@hansakaelte.de

© 2024 HANSA Kältetechnik GmbH