HANSA Lötadapter G1" 22mm für KSV Ausgang LSA 2700516050

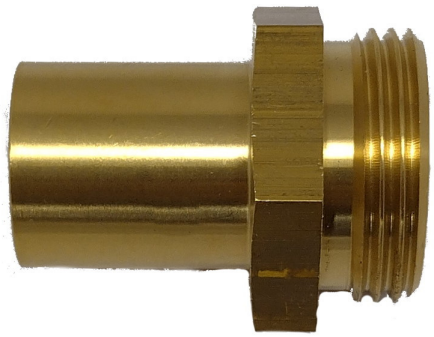

Kurzbeschreibung

Lötadapter G1" 22mm für HANSA Sicherheitsventile Typ KSV und HD-KSV
Zul. Bertriebsdruck 60 bar
Abmessung (LxBxH): 48x36x40 mm
Gewicht: 0,132 kg
Artikel-Nr.: 2700516050

Made in Germany

Produktcodes:

Artikel-Nr: 2700516050
EAN13: 4251692914182

Beschreibung:

Produktmerkmale:

Ausführung/Material: Messing
Anschlussart: Gewinde
Anschluss: G1''

Produkteigenschaften:

Hansa Kältetechnik GmbH
Langenwiedenweg 111
D-59457 Werl / Deutschland
Telefon: +49 2922 86665-0
Fax: +49 2922 86665-284
E-Mail: info@hansakaelte.de

© 2024 HANSA Kältetechnik GmbH

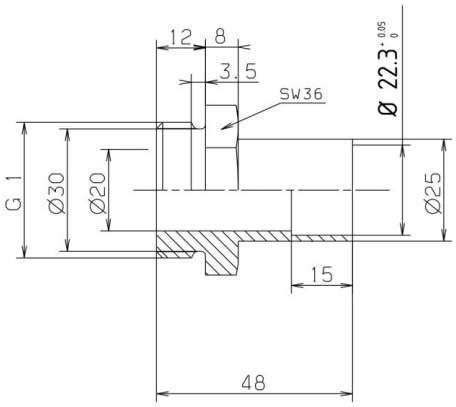

HANSA 2700516050

Hansa Kältetechnik GmbH
Langenwiedenweg 111
D-59457 Werl / Deutschland

Telefon: +49 2922 86665-0
Fax: +49 2922 86665-284
E-Mail: info@hansakaelte.de

© 2024 HANSA Kältetechnik GmbH