HANSA Verbindungsnippel 7/8'' UNF 3/4'' UNF VR 2706316050

Kurzbeschreibung

Verbindungsnippel Einschraubstutzen Reduziernippel 7/8''-14UNF 3/4''-16UNF passend für Rohrabmessung 15/16mm bzw. 5/8'' und 12mm bzw. 1/2''
Gemäß DIN 8906
Abmessung (LxBxH): xx mm
Gewicht: 0,083 kg
Artikel-Nr.: 2706316050

Made in Germany

Produktcodes:

Artikel-Nr: 2706316050
EAN13: 4251692914267

Beschreibung:

Produktmerkmale:

Ausführung/Material: Messing
Anschlussart: Bördel
Anschluss: 7/8''-14UNF
Anschluss: 3/4''-16UNF
Druckbereich: 140 bar
Passt für: Ø 12mm
Passt für: Ø 15/16mm
Passt für: Ø 1/2''
Passt für: Ø 5/8''

Produkteigenschaften:

Hansa Kältetechnik GmbH
Langenwiedenweg 111
D-59457 Werl / Deutschland
Telefon: +49 2922 86665-0
Fax: +49 2922 86665-284
E-Mail: info@hansakaelte.de

© 2024 HANSA Kältetechnik GmbH

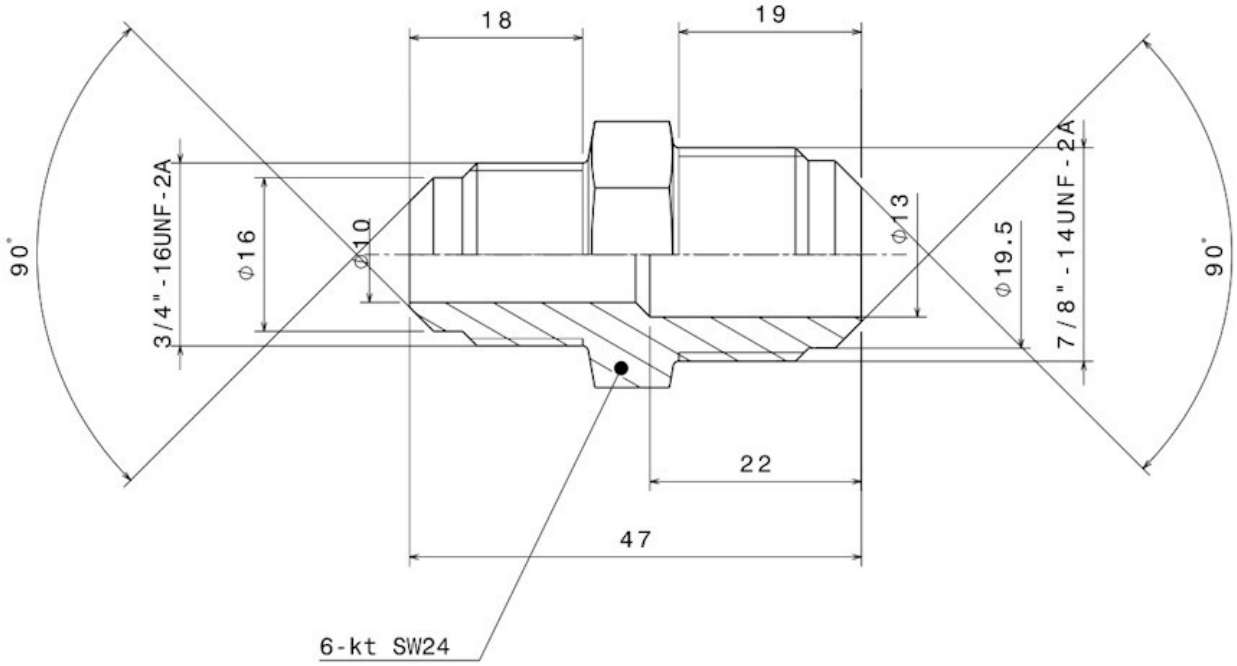

HANSA 2706316050

Hansa Kältetechnik GmbH
Langenwiedenweg 111
D-59457 Werl / Deutschland
Telefon: +49 2922 86665-0
Fax: +49 2922 86665-284
E-Mail: info@hansakaelte.de

© 2024 HANSA Kältetechnik GmbH