HANSA Einschraubstutzen 7/16'' UNF 1/4'' NPT EK 2713005050

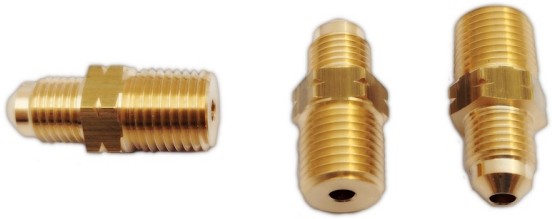

HANSA 2713005050

Kurzbeschreibung

Einschraubstutzen 7/16'' UNF 1/4'' NPT passend für 6 mm / 1/4'' Rohr
Gemäß DIN 8906
Abmessung (LxBxH): 34x14x16 mm
Gewicht: 0,03 kg
Artikel-Nr.: 2713005050

Made in Germany

Produktcodes:

Artikel-Nr: 2713005050
EAN13: 4251692914298

Beschreibung:

Produktmerkmale:

Ausführung/Material: Messing
Anschlussart: Bördel
Anschluss: 7/16''-20UNF
Anschluss: 1/4''-18NPT
Schlüsselweite SW: 14
Druckbereich: 140 bar

Produkteigenschaften:

Hansa Kältetechnik GmbH
Langenwiedenweg 111
D-59457 Werl / Deutschland
Telefon: +49 2922 86665-0
Fax: +49 2922 86665-284
E-Mail: info@hansakaelte.de

© 2024 HANSA Kältetechnik GmbH

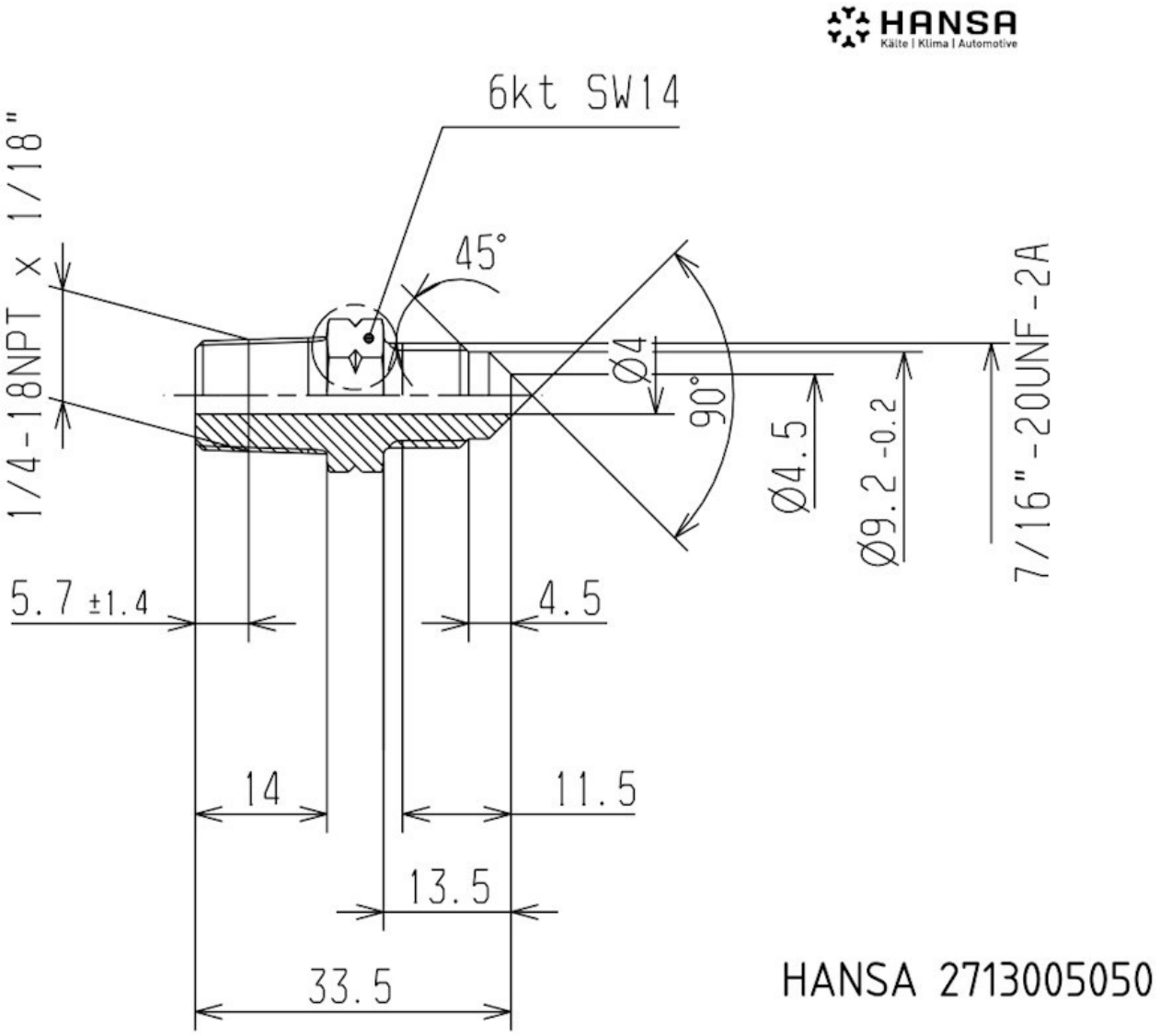

Hansa Kältetechnik GmbH
Langenwiedenweg 111
D-59457 Werl / Deutschland
Telefon: +49 2922 86665-0
Fax: +49 2922 86665-284
E-Mail: info@hansakaelte.de

© 2024 HANSA Kältetechnik GmbH