HANSA Lötstutzen 7/16''-20UNF mit 5V1 für Ventileinsatz LS 2730306050

HANSA 2730306050

Kurzbeschreibung

Lötstutzen 7/16-20UNF mit 5V1 Gewinde für Ventileinsatz, passend für 6mm oder 1/4'' Rohr

Abmessung (LxBxH): 12x14x29 mm
Gewicht: 0,015 kg
Artikel-Nr.: 2730306050

Made in Germany

Produktcodes:

Artikel-Nr: 2730306050
EAN13: 4251692914434

Beschreibung:

Zugelassene Kältemittel: HFKW / FKW / FCKW / KW insbesondere R290 und R744
Nicht für NH3 haltige Kältemittel zugelassen!

Produktmerkmale:

Ausführung/Material: Messing
Anschlussart: Bördel
Anschlussart: Lötanschluss ODS
Anschluss: 7/16''-20UNF
Anschluss: 5V1
Druckbereich: 140 bar
Passt für: Ø 6mm

Produkteigenschaften:

Hansa Kältetechnik GmbH
Langenwiedenweg 111
D-59457 Werl / Deutschland
Telefon: +49 2922 86665-0
Fax: +49 2922 86665-284
E-Mail: info@hansakaelte.de

© 2024 HANSA Kältetechnik GmbH

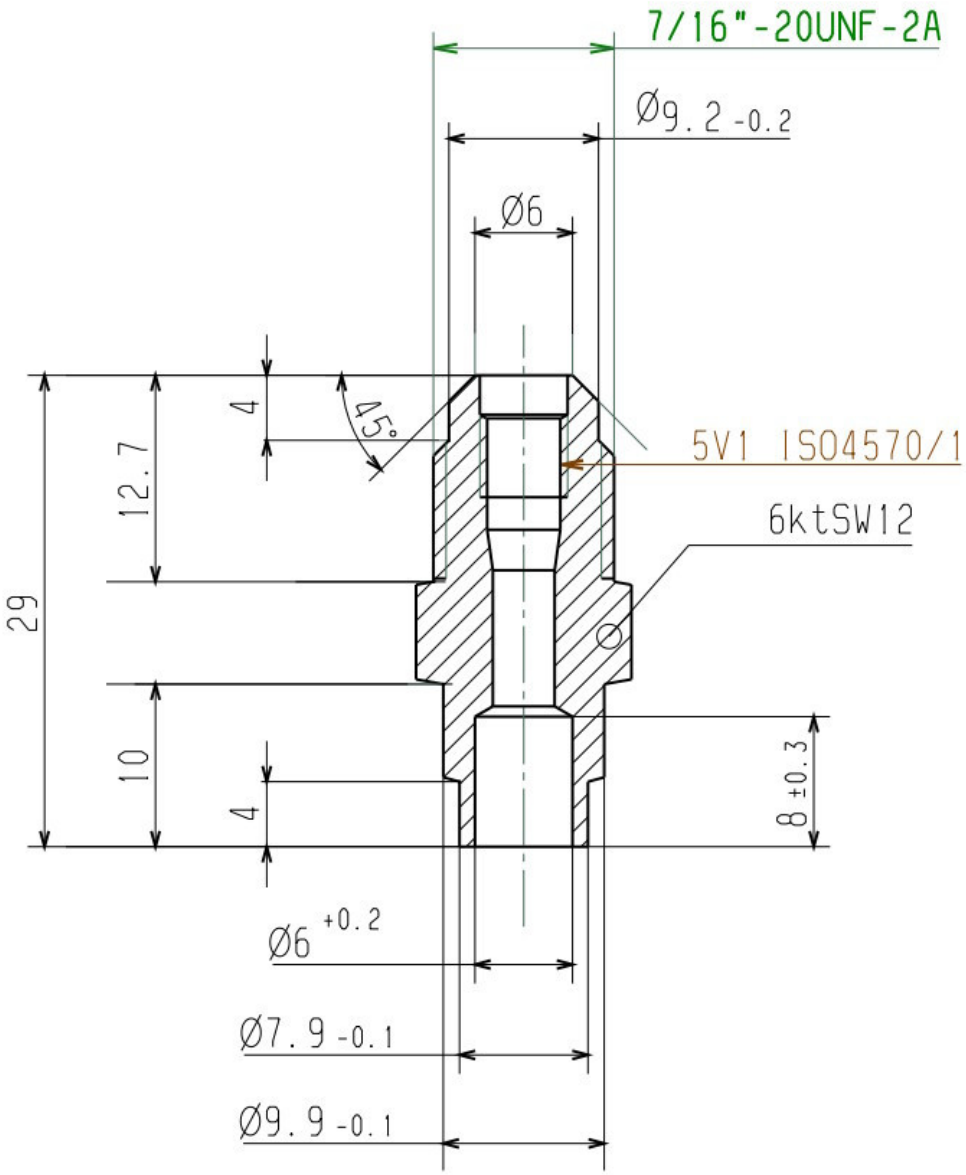

HANSA 2730306050

Hansa Kältetechnik GmbH
Langenwiedenweg 111
D-59457 Werl / Deutschland
Telefon: +49 2922 86665-0
Fax: +49 2922 86665-284
E-Mail: info@hansakaelte.de

© 2024 HANSA Kältetechnik GmbH