HANSA Lötstutzen SET 7/16''-20UNF mit Ventileinsatz Abdeckkappe VNV 2730805050

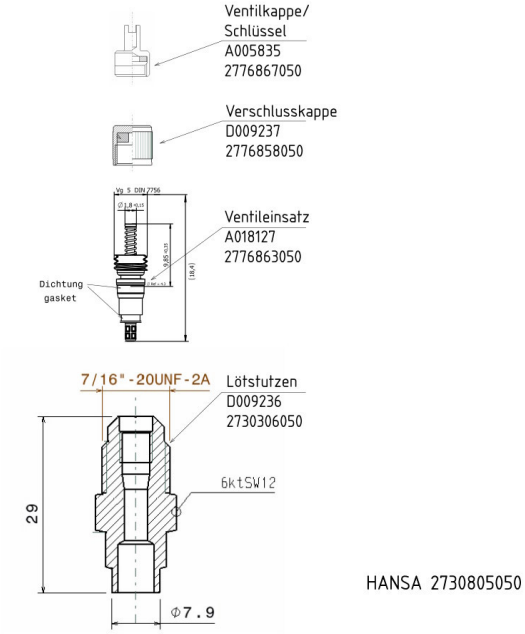

Kurzbeschreibung

Lötstutzen 7/16''-20UNF mit Ventileinsatz (Type Schrader) und Abdeckkappe passend für Anschlussrohre 6 mm | 1/4''
Lötstutzen gemäß DIN 8919
Abmessung (LxBxH): xx mm
Gewicht: 0,028 kg
Artikel-Nr.: 2730805050

Made in Germany

Produktcodes:

Artikel-Nr: 2730805050
EAN13: 4251692914526

Beschreibung:

Werkstoffbezeichnung nach DIN EN 12164: CW614N Messing

Betriebsdruck bis 140 bar mit aufgeschraubter Kappe
und in Verbindung mit geeignetem CU Rohr.
Ohne Dichtkappe max. Betriebsdruck 48 bar.

Temperaturbereich -40°C bis +110°C (kurzzeitig +130°C)

Anzugsmoment vom Ventileinsatz: 0,4 bis 0,8 Nm

Zugelassene Kältemittel: HFKW / FKW / FCKW / KW wie z.B.: R1234yf, R1234ze, R290, R32, R410a, R513a, R454B, R454C, R744a (bis genannten max. Betriebsdruck).
KEINE NH3-haltigen (Ammoniak) Kältemittel.

Hansa Kältetechnik GmbH
Langenwiedenweg 111
D-59457 Werl / Deutschland
Telefon: +49 2922 86665-0
Fax: +49 2922 86665-284
E-Mail: info@hansakaelte.de

© 2024 HANSA Kältetechnik GmbH

Produktmerkmale:

Ausführung/Material: Messing
Anschluss: 7/16''-20UNF
Passt für: Ø 6mm
Passt für: Ø 1/4''

Produkteigenschaften:

Hansa Kältetechnik GmbH
Langenwiedenweg 111
D-59457 Werl / Deutschland
Telefon: +49 2922 86665-0
Fax: +49 2922 86665-284
E-Mail: info@hansakaelte.de

© 2024 HANSA Kältetechnik GmbH

Hansa Kältetechnik GmbH
Langenwiedenweg 111
D-59457 Werl / Deutschland
Telefon: +49 2922 86665-0
Fax: +49 2922 86665-284
E-Mail: info@hansakaelte.de

© 2024 HANSA Kältetechnik GmbH

Hansa Kältetechnik GmbH
Langenwiedenweg 111
D-59457 Werl / Deutschland
Telefon: +49 2922 86665-0
Fax: +49 2922 86665-284
E-Mail: info@hansakaelte.de

© 2024 HANSA Kältetechnik GmbH