HANSA Lötstutzen 5/8''-18UNF für O-Ring-Ausführung 10 mm 3/8'' LSVO 2732610050

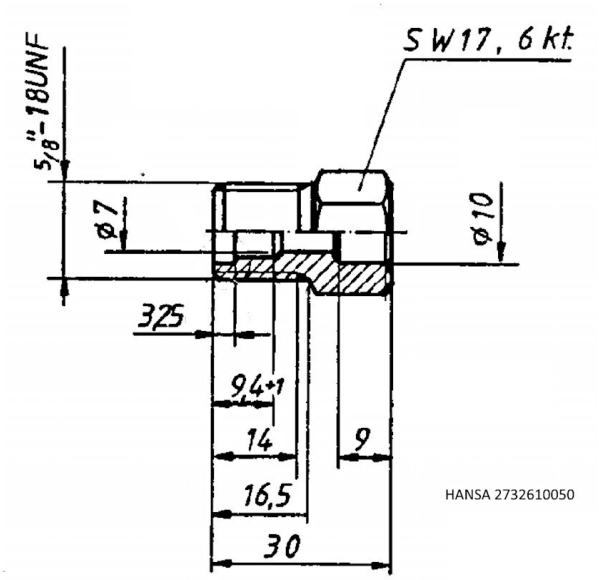

Kurzbeschreibung

Lötstutzen 5/8''-18UNF für O-Ring-Ausführung
Anschlussrohr 10 mm 3/8''

Abmessung (LxBxH): 30x17x19 mm
Gewicht: 0,036 kg
Artikel-Nr.: 2732610050

Made in Germany

Produktcodes:

Artikel-Nr: 2732610050
EAN13: 4251692914595

Beschreibung:

Produktmerkmale:

Ausführung/Material: Messing
Anschlussart: O-Ring
Anschlussart: Lötanschluss ODS
Anschluss: 5/8''-18UNF
Anschluss: 10 mm

Produkteigenschaften:

Hansa Kältetechnik GmbH
Langenwiedenweg 111
D-59457 Werl / Deutschland
Telefon: +49 2922 86665-0
Fax: +49 2922 86665-284
E-Mail: info@hansakaelte.de

© 2024 HANSA Kältetechnik GmbH

Hansa Kältetechnik GmbH
Langenwiedenweg 111
D-59457 Werl / Deutschland
Telefon: +49 2922 86665-0
Fax: +49 2922 86665-284
E-Mail: info@hansakaelte.de

© 2024 HANSA Kältetechnik GmbH

Hansa Kältetechnik GmbH
Langenwiedenweg 111
D-59457 Werl / Deutschland
Telefon: +49 2922 86665-0
Fax: +49 2922 86665-284
E-Mail: info@hansakaelte.de

© 2024 HANSA Kältetechnik GmbH