HANSA Lötstutzen 1 1/16''-14UNS 18 mm LS 2734320050



HANSA 2734320050

Kurzbeschreibung

Lötstutzen 1 1/16''-14UNS 18mm passend für Rohrabmessung 18mm | 3/4''
Gemäß DIN 8906
Abmessung (LxBxH): xx mm
Gewicht: 0,135 kg
Artikel-Nr.: 2734320050

Made in Germany

Produktcodes:

Artikel-Nr: 2734320050
EAN13: 4251692914656

Beschreibung:

Produktmerkmale:

Ausführung/Material: Messing
Anschlussart: Bördel
Anschlussart: Lötanschluss ODS
Anschluss: 18 mm
Anschluss: 1 1/16''-14UNS

Produkteigenschaften:

Hansa Kältetechnik GmbH
Langenwiedenweg 111
D-59457 Werl / Deutschland
Telefon: +49 2922 86665-0
Fax: +49 2922 86665-284
E-Mail: info@hansakaelte.de

© 2024 HANSA Kältetechnik GmbH

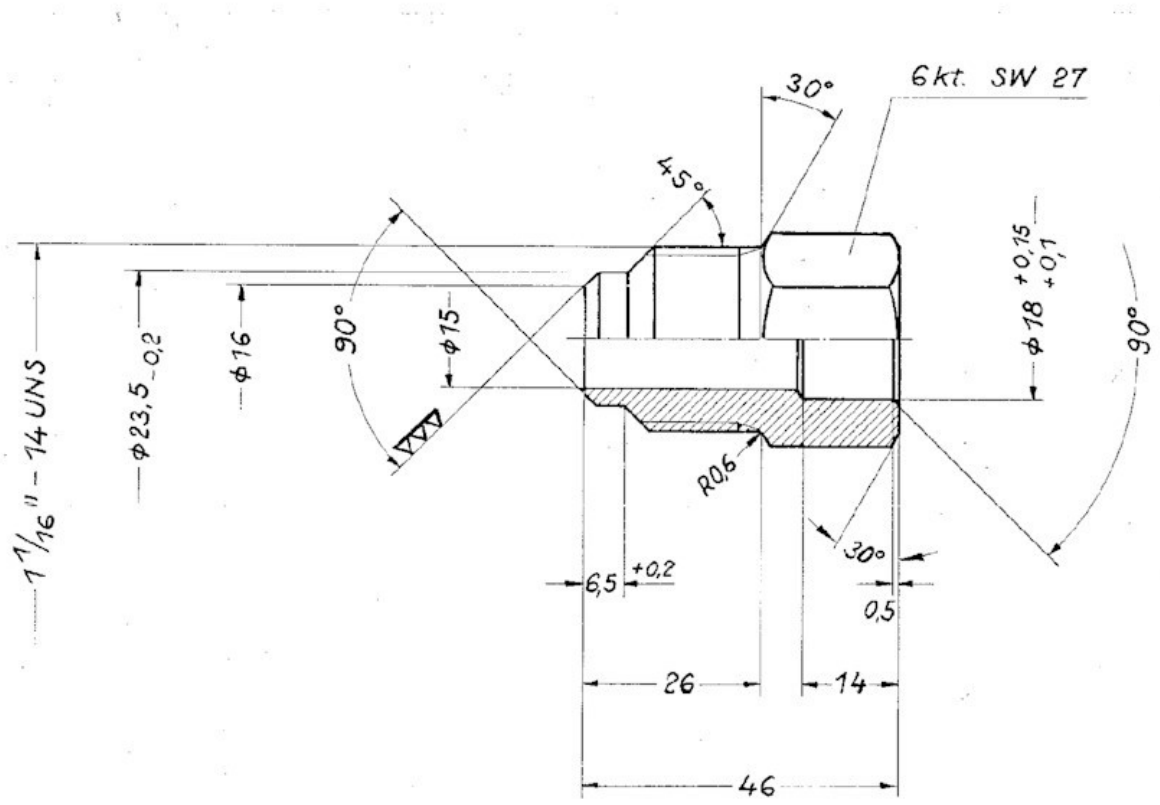

HANSA 2734320050

Hansa Kältetechnik GmbH
Langenwiedenweg 111
D-59457 Werl / Deutschland
Telefon: +49 2922 86665-0
Fax: +49 2922 86665-284
E-Mail: info@hansakaelte.de

© 2024 HANSA Kältetechnik GmbH