HANSA Aufschraubstutzen 7/16''-20UNF 5/8''-18UNF AS 2740305050

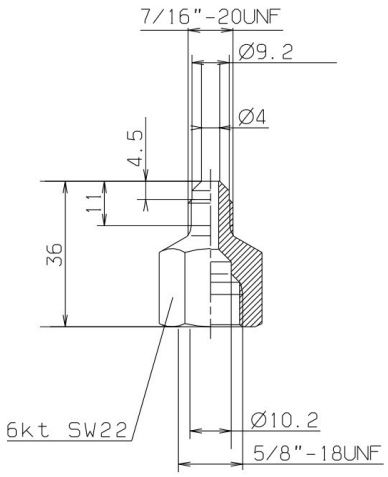

HANSA 2740305050

Kurzbeschreibung

Aufschraubstutzen 7/16''-20UNF
5/8''-18UNF8906* passend für Rohrabmessung
6 mm | 1/4''
Gemäß DIN 8906
Abmessung (LxBxH): 36x22x23 mm
Gewicht: 0,06 kg
Artikel-Nr.: 2740305050

Produktcodes:

Artikel-Nr: 2740305050
EAN13: 4251692914717

Beschreibung:

Produktmerkmale:

Ausführung/Material: Messing
Anschlussart: Bördel
Anschlussart: UNF-Gewinde
Anschluss: 7/16''-20UNF
Anschluss: 5/8''-18UNF
Schlüsselweite SW: 22
Druckbereich: 140 bar
Gewindetyp: UNF

Produkteigenschaften:

Hansa Kältetechnik GmbH
Langenwiedenweg 111
D-59457 Werl / Deutschland
Telefon: +49 2922 86665-0
Fax: +49 2922 86665-284
E-Mail: info@hansakaelte.de

© 2024 HANSA Kältetechnik GmbH

Hansa Kältetechnik GmbH
Langenwiedenweg 111
D-59457 Werl / Deutschland
Telefon: +49 2922 86665-0
Fax: +49 2922 86665-284
E-Mail: info@hansakaelte.de

© 2024 HANSA Kältetechnik GmbH

Hansa Kältetechnik GmbH
Langenwiedenweg 111
D-59457 Werl / Deutschland
Telefon: +49 2922 86665-0
Fax: +49 2922 86665-284
E-Mail: info@hansakaelte.de

© 2024 HANSA Kältetechnik GmbH

Hansa Kältetechnik GmbH
Langenwiedenweg 111
D-59457 Werl / Deutschland
Telefon: +49 2922 86665-0
Fax: +49 2922 86665-284
E-Mail: info@hansakaelte.de

© 2024 HANSA Kältetechnik GmbH