HANSA Verschlussstopfen DIN 8912 G1/4'' VS 2750304050

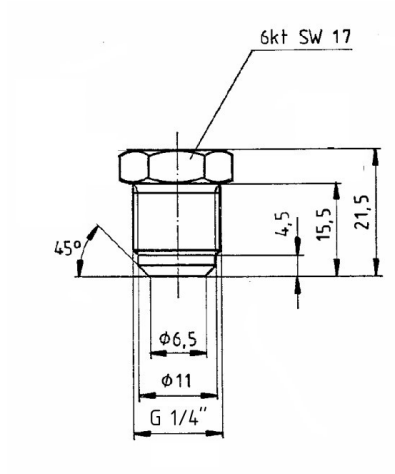

HANSA 2750304050

Kurzbeschreibung

Verschlussstopfen DIN 8912 G1/4'' passend für 6mm
Gemäß DIN 8912
Abmessung (LxBxH): 22x17x18 mm
Gewicht: 0,028 kg
Artikel-Nr.: 2750304050

Made in Germany

Produktcodes:

Artikel-Nr: 2750304050
EAN13: 4251692914793

Beschreibung:

Produktmerkmale:

Ausführung/Material: Messing
Anschlussart: Gewinde
Anschluss: G1/4''
Schlüsselweite SW: 17
Druckbereich: 140 bar

Produkteigenschaften:

Hansa Kältetechnik GmbH
Langenwiedenweg 111
D-59457 Werl / Deutschland
Telefon: +49 2922 86665-0
Fax: +49 2922 86665-284
E-Mail: info@hansakaelte.de

© 2024 HANSA Kältetechnik GmbH

Hansa Kältetechnik GmbH
Langenwiedenweg 111
D-59457 Werl / Deutschland
Telefon: +49 2922 86665-0
Fax: +49 2922 86665-284
E-Mail: info@hansakaelte.de

© 2024 HANSA Kältetechnik GmbH

Hansa Kältetechnik GmbH
Langenwiedenweg 111
D-59457 Werl / Deutschland
Telefon: +49 2922 86665-0
Fax: +49 2922 86665-284
E-Mail: info@hansakaelte.de

© 2024 HANSA Kältetechnik GmbH