HANSA Konische Verschlussstopfen 3/8''-18 NPT VSK 2763001050

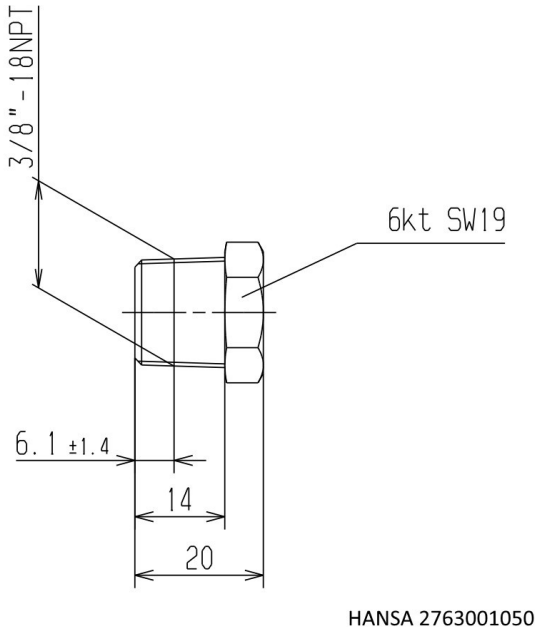

Kurzbeschreibung

Konische Verschlussstopfen DIN 8912 3/8'' NPT
Gemäß DIN 8912
Abmessung (LxBxH): xx mm
Gewicht: 0,04 kg
Artikel-Nr.: 2763001050

Made in Germany

Produktcodes:

Artikel-Nr: 2763001050
EAN13: 4251692914861

Beschreibung:

Produktmerkmale:

Ausführung/Material: Messing
Anschluss: 3/8''-18NPT
Schlüsselweite SW: 19

Produkteigenschaften:

Hansa Kältetechnik GmbH
Langenwiedenweg 111
D-59457 Werl / Deutschland
Telefon: +49 2922 86665-0
Fax: +49 2922 86665-284
E-Mail: info@hansakaelte.de

© 2024 HANSA Kältetechnik GmbH

Hansa Kältetechnik GmbH
Langenwiedenweg 111
D-59457 Werl / Deutschland
Telefon: +49 2922 86665-0
Fax: +49 2922 86665-284
E-Mail: info@hansakaelte.de

© 2024 HANSA Kältetechnik GmbH

Hansa Kältetechnik GmbH
Langenwiedenweg 111
D-59457 Werl / Deutschland
Telefon: +49 2922 86665-0
Fax: +49 2922 86665-284
E-Mail: info@hansakaelte.de

© 2024 HANSA Kältetechnik GmbH