HANSA Flaschenanschlussstück W 21,8x1/14 7/16''-20UNF FA 2774305050

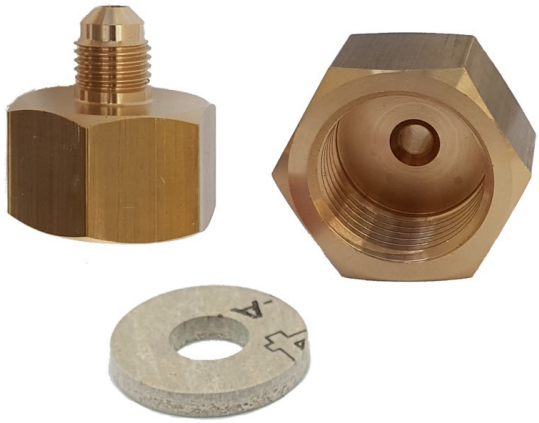

HANSA 2774305050

Kurzbeschreibung

Flaschenanschlussstück Sonder-Reduzier-Aufschraubstutzen W 21,8 x 1/14 (DIN 477-1) auf 7/16''-20UNF für Rohrabmessung 6 mm | 7/16'' UNF

Gefertigt gemäß DIN 8906 Pkt 2.3.2 passend für Gasflaschenventile gemäß DIN 477 bis 300 bar

Inkl. Dichtring aus AFM34 19,5 x 3 mm

Abmessung (LxBxH): 27x28x30 mm
Gewicht: 0,06 kg
Artikel-Nr.: 2774305050

Made in Germany

Produktcodes:

Artikel-Nr: 2774305050
EAN13: 4251692914908

Beschreibung:

Produktmerkmale:

Ausführung/Material: Messing
Anschluss: 7/16''-20UNF
Anschluss: W 21,8 x 1/14
Passt für: Ø 6mm
Passt für: Ø 1/4''

Produkteigenschaften:

Hansa Kältetechnik GmbH
Langenwiedenweg 111
D-59457 Werl / Deutschland
Telefon: +49 2922 86665-0
Fax: +49 2922 86665-284
E-Mail: info@hansakaelte.de

© 2024 HANSA Kältetechnik GmbH

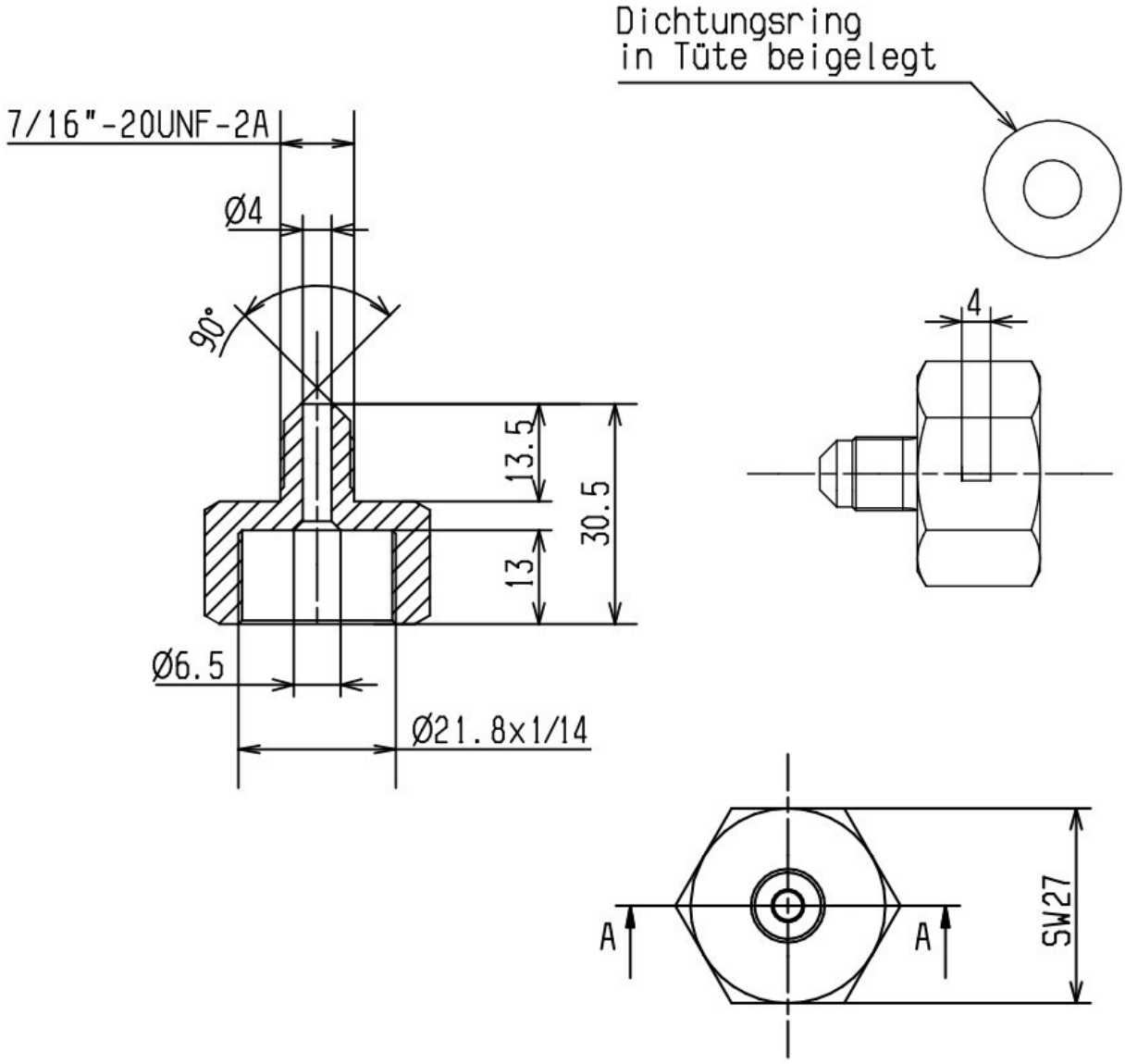

HANSA 2774305050

Hansa Kältetechnik GmbH
Langenwiedenweg 111
D-59457 Werl / Deutschland
Telefon: +49 2922 86665-0
Fax: +49 2922 86665-284
E-Mail: info@hansakaelte.de

© 2024 HANSA Kältetechnik GmbH