HANSA Verschlussstopfen 3/8''-24UNF Stahl VSS 2776877050

Kurzbeschreibung

Verschlussstopfen 3/8''-24UNF
Stahl 9 SMnPb 28k 1.0718

Abmessung (LxBxH): 13x12x12 mm
Gewicht: 0,009 kg
Artikel-Nr.: 2776877050

Made in Germany

Produktcodes:

Artikel-Nr: 2776877050
EAN13: 4251692917916

Beschreibung:

Produktmerkmale:

Ausführung/Material: Stahl
Anschluss: 3/8''-24UNF

Produkteigenschaften:

Hansa Kältetechnik GmbH
Langenwiedenweg 111
D-59457 Werl / Deutschland
Telefon: +49 2922 86665-0
Fax: +49 2922 86665-284
E-Mail: info@hansakaelte.de

© 2024 HANSA Kältetechnik GmbH

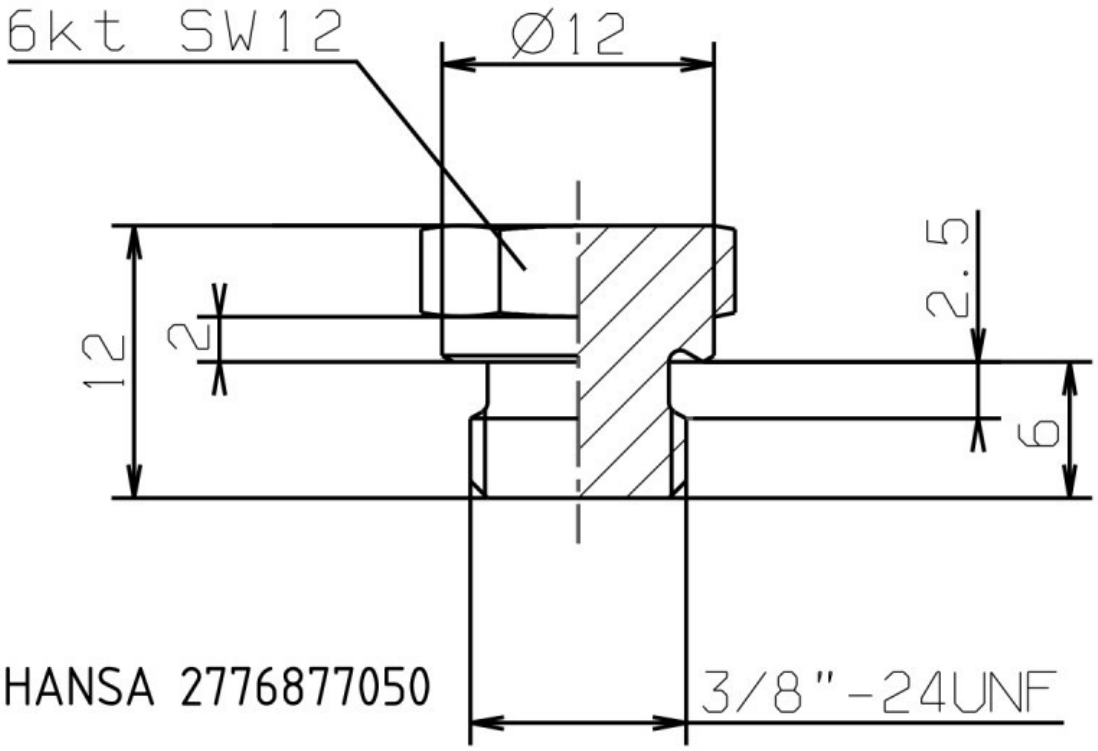

Hansa Kältetechnik GmbH
Langenwiedenweg 111
D-59457 Werl / Deutschland
Telefon: +49 2922 86665-0
Fax: +49 2922 86665-284
E-Mail: info@hansakaelte.de

© 2024 HANSA Kältetechnik GmbH