HANSA Filtertrockner 60bar HM032 NPT Anschluss 1/4''-18NPT außen innen HM 2831706050

Kurzbeschreibung

Filtertrockner 60bar HM032 NPT Anschluss
1/4''-18NPT außen innen
60 bar
Abmessung (LxBxH): 102x52x52 mm
Gewicht: 0,267 kg
Artikel-Nr.: 2831706050

OEM 0529940

Made in Germany

Produktcodes:

Artikel-Nr: 2831706050
EAN13: 4251692915363

Beschreibung:

Filtertrockner der HANSA Multiplex Baureihe
HANSA-Artikelnummer 2 8xx xxx 050
Trocknerblock aus Molekularsieb mit 5% Anteil aktiviertes Aluminium als Säurepuffer
und Messing-Filtergeflecht

Betriebsdruck bis 60bar
Betriebstemperatur -40°C-+120°C

Einsatzbereich: Trocknung und Filterung von Fluiden der Gruppe I und II
in Kälte-/Klimakreisläufen (außer NH3 und NH3 haltige Kältemittel.
Freigegeben u.a. für R1234yf, R1234ze, R290, R410a, R513a, R600a, R744a

Produktmerkmale:

Anschlussart: NPT-Gewinde
Anschluss: 1/4''-18NPT

Hansa Kältetechnik GmbH
Langenwiedenweg 111
D-59457 Werl / Deutschland
Telefon: +49 2922 86665-0
Fax: +49 2922 86665-284
E-Mail: info@hansakaelte.de

© 2024 HANSA Kältetechnik GmbH

Baugröße (Volumen): 3 in³

Produkteigenschaften:

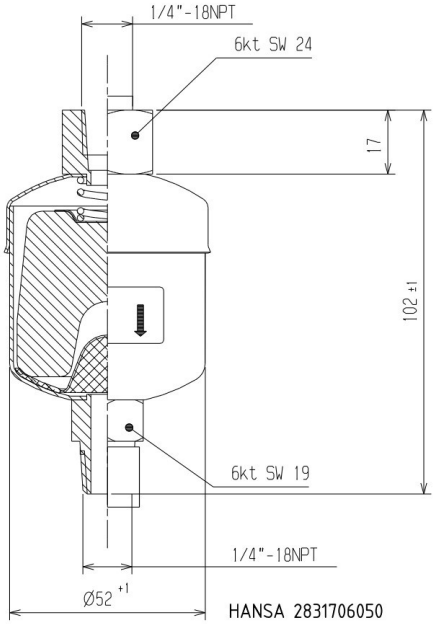

Hansa Kältetechnik GmbH
Langenwiedenweg 111
D-59457 Werl / Deutschland
Telefon: +49 2922 86665-0
Fax: +49 2922 86665-284
E-Mail: info@hansakaelte.de

© 2024 HANSA Kältetechnik GmbH