HANSA Filtertrockner Multiplex O-Ring HM083 5/8''-18UNF HM 2833610050



Kurzbeschreibung

Filtertrockner Multiplex O-Ring HM083
5/8''-18UNF passend für Rohrabmessung 10 mm | 3/8''
60 bar
Abmessung (LxBxH): 124x52x52 mm
Gewicht: 0,31 kg
Artikel-Nr.: 2833610050

Made in Germany

Produktcodes:

Artikel-Nr: 2833610050
EAN13: 4251692915530

Beschreibung:

Filtertrockner der HANSA Multiplex Baureihe
HANSA-Artikelnummer 2 8xx xxx 050
Trocknerblock aus Molekularsieb mit 5% Anteil aktiviertes Aluminium als Säurepuffer und Messing-Filtergeflecht

Betriebsdruck bis 60bar
Betriebstemperatur -40°C-+120°C

Einsatzbereich: Trocknung und Filterung von Fluiden der Gruppe I und II in Kälte-/Klimakreisläufen (außer NH3 und NH3 haltige Kältemittel.
Freigegeben u.a. für R1234yf, R1234ze, R290, R410a, R513a, R600a, R744a

Produktmerkmale:

Ausführung/Material: Stahl
Anschlussart: O-Ring
Anschluss: 5/8''-18UNF

Hansa Kältetechnik GmbH
Langenwiedenweg 111
D-59457 Werl / Deutschland
Telefon: +49 2922 86665-0
Fax: +49 2922 86665-284
E-Mail: info@hansakaelte.de

© 2024 HANSA Kältetechnik GmbH

Druckbereich: 60 bar

Produkteigenschaften:

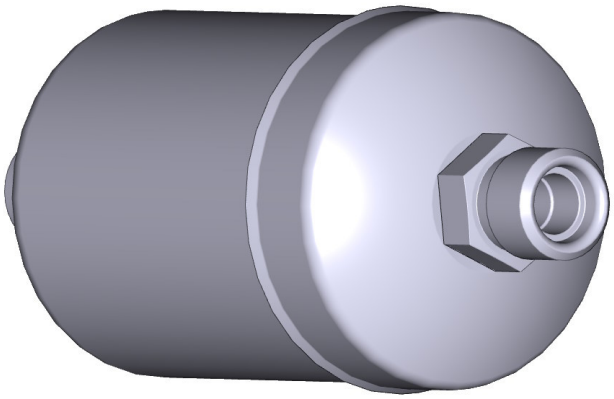

HANSA 2833610050

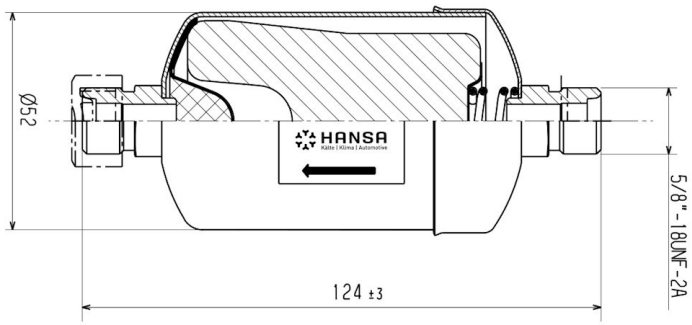

HANSA 2833610050

HANSA Filtertrockner / Filter drier



Symbolfoto / Placeholder

Hansa Kältetechnik GmbH
Langenwiedenweg 111
D-59457 Werl / Deutschland
Telefon: +49 2922 86665-0
Fax: +49 2922 86665-284
E-Mail: info@hansakaelte.de

© 2024 HANSA Kältetechnik GmbH