HANSA Wechselventil 3x G1/2'' Überwurfmutter Set WSV 2445011050

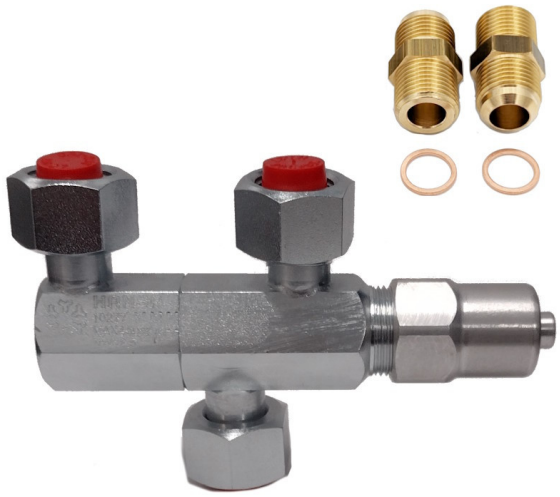

Kurzbeschreibung

Wechselventil Set für KSV/ÜSV 3x G 1/2'' Überwurfmutter

Freie Positionierung des Wechselventils auf dem Sammler.

Beinhaltet Set 270519050 (je 2x Anschlussnippel G1/2'' 2700509050 und Kupfer-Dichtscheibe 14x18x1 2776854050)

Abmessung (LxBxH): 131,5x30x112 mm
Gewicht: 0,514 kg
Artikel-Nr.: 2445011050

Made in Germany

Produktcodes:

Artikel-Nr: 2445011050
EAN13: 4251692920190

Beschreibung:

Konstruktion	3-Wege Wechselventil für Sicherheitsventile mit G 1/2" Anschluss Anschluss Sicherheitsventile frei positionierbar
Eingang A	G 1/2"
Ausgang B	G 1/2"
Länge H	135 mm
Gewicht	0,741 kg / 0,860 kg (130bar) inkl. 2x Verbindungsnippel
	Basisbeschichtung: Zn12/A/T2 gem. DIN EN ISO 2081 (außer V2A Edelstahl Ausführungen)
Konformität	Kategorie IV - Modul B+F (2014/68 EU)
Standards und	DIN EN 378, AD 2000-Richtlinie, VdTÜV-

Hansa Kältetechnik GmbH
Langenwiedenweg 111
D-59457 Werl / Deutschland
Telefon: +49 2922 86665-0
Fax: +49 2922 86665-284
E-Mail: info@hansakaelte.de

© 2024 HANSA Kältetechnik GmbH

Technische Spez.	Information, DIN EN ISO 4126-1, Richtlinie 2014/68 EU
Geeignet für	Fluide der Gruppe 1 (Einzelfall bitte anfragen) & Gruppe 2 bzw. Sicherheitsklasse A2L. Für alle gängigen Kältemittel wie HFC, HFO, CFC außer **NH3 haltige** Geeignet auch für R290 und R744.
Enthaltenes Zubehör:	2x Anschlussnippel 2700509050 G1/2‘‘ | G1/2‘‘ 42mm 2x Kupfer-Dichtring 2776854050 14x18x1 mm
Optionales Zubehör:	Anschlussnippel 2700514050 G1/2‘‘ | G1/2‘‘ 62mm (für 2 x ÜSV)

Produktmerkmale:

Anschluss: G1/2''
Zugelassene Kältemittel: R471A
Zugelassene Kältemittel: R422D
Zugelassene Kältemittel: R401B
Zugelassene Kältemittel: R449A
Zugelassene Kältemittel: R409A
Zugelassene Kältemittel: R513B
Zugelassene Kältemittel: R422E
Zugelassene Kältemittel: R401C
Zugelassene Kältemittel: R450A
Zugelassene Kältemittel: R409B
Zugelassene Kältemittel: R513A
Zugelassene Kältemittel: R423A
Zugelassene Kältemittel: R401A
Zugelassene Kältemittel: R452B
Zugelassene Kältemittel: R410A
Zugelassene Kältemittel: R514A
Zugelassene Kältemittel: R424A
Zugelassene Kältemittel: R402A
Zugelassene Kältemittel: R452C
Zugelassene Kältemittel: R410B
Zugelassene Kältemittel: R515A
Zugelassene Kältemittel: R425A
Zugelassene Kältemittel: R402B
Zugelassene Kältemittel: R452A
Zugelassene Kältemittel: R414A

Hansa Kältetechnik GmbH
Langenwiedenweg 111
D-59457 Werl / Deutschland
Telefon: +49 2922 86665-0
Fax: +49 2922 86665-284
E-Mail: info@hansakaelte.de

© 2024 HANSA Kältetechnik GmbH

Zugelassene Kältemittel: R744
Zugelassene Kältemittel: R426A
Zugelassene Kältemittel: R403A
Zugelassene Kältemittel: R453A
Zugelassene Kältemittel: R414B
Zugelassene Kältemittel: R416A
Zugelassene Kältemittel: R1233zd(E)
Zugelassene Kältemittel: R427A
Zugelassene Kältemittel: R407H
Zugelassene Kältemittel: R456A
Zugelassene Kältemittel: R417A
Zugelassene Kältemittel: R1234ze(E)
Zugelassene Kältemittel: R427B
Zugelassene Kältemittel: R407I
Zugelassene Kältemittel: R458A
Zugelassene Kältemittel: R417B
Zugelassene Kältemittel: R1336mzz(E)
Zugelassene Kältemittel: R428A
Zugelassene Kältemittel: R407A
Zugelassene Kältemittel: R460A
Zugelassene Kältemittel: R417C
Zugelassene Kältemittel: R1336mzz(Z)
Zugelassene Kältemittel: R434A
Zugelassene Kältemittel: R407B
Zugelassene Kältemittel: R460B
Zugelassene Kältemittel: R420A
Zugelassene Kältemittel: R455A
Zugelassene Kältemittel: R134a
Zugelassene Kältemittel: R437A
Zugelassene Kältemittel: R407C
Zugelassene Kältemittel: R460C
Zugelassene Kältemittel: R421A
Zugelassene Kältemittel: R454C
Zugelassene Kältemittel: R22
Zugelassene Kältemittel: R438A
Zugelassene Kältemittel: R407D
Zugelassene Kältemittel: R461A
Zugelassene Kältemittel: R421B
Zugelassene Kältemittel: R290
Zugelassene Kältemittel: R30
Zugelassene Kältemittel: R442A
Zugelassene Kältemittel: R407E
Zugelassene Kältemittel: R463A

Hansa Kältetechnik GmbH
Langenwiedenweg 111
D-59457 Werl / Deutschland
Telefon: +49 2922 86665-0
Fax: +49 2922 86665-284
E-Mail: info@hansakaelte.de

© 2024 HANSA Kältetechnik GmbH

Zugelassene Kältemittel: R422A
Zugelassene Kältemittel: R600A
Zugelassene Kältemittel: R123
Zugelassene Kältemittel: R448A
Zugelassene Kältemittel: R407F
Zugelassene Kältemittel: R464A
Zugelassene Kältemittel: R422B
Zugelassene Kältemittel: R124
Zugelassene Kältemittel: R449B
Zugelassene Kältemittel: R407G
Zugelassene Kältemittel: R466A
Zugelassene Kältemittel: R422C
Zugelassene Kältemittel: R245fa
Zugelassene Kältemittel: R449C
Zugelassene Kältemittel: R408A
Zugelassene Kältemittel: R468A

Produkteigenschaften:

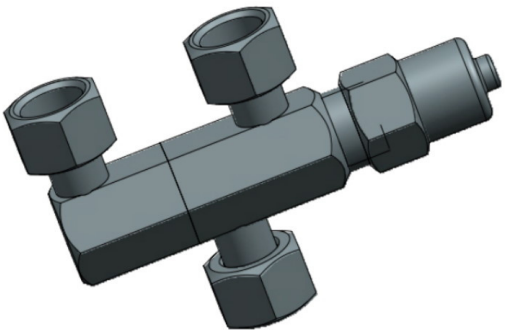

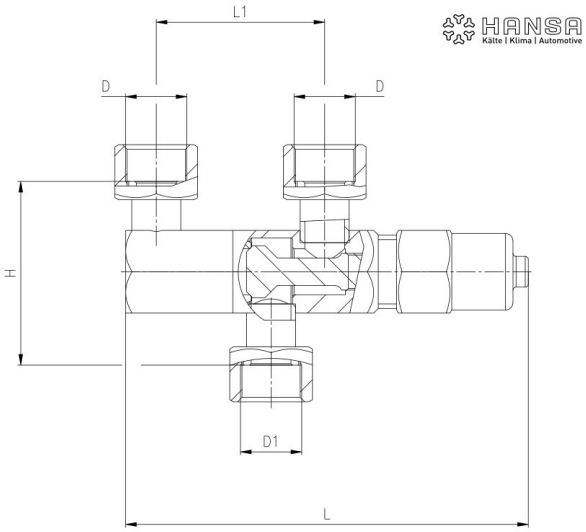

Artikel-Nr	L	L1	D	D1	H	P max
2445010050	131,5 mm	55 mm	G 1/2"	1 1/4" 12UNF	69 mm	45 bar
2445011050	131,5 mm	55 mm	G 1/2"	G 1/2"	66 mm	45 bar
2445012050	134,0 mm	55 mm	G 1/2"	G 1/2"	80 mm	130 bar

Hansa Kältetechnik GmbH
Langenwiedenweg 111
D-59457 Werl / Deutschland
Telefon: +49 2922 86665-0
Fax: +49 2922 86665-284
E-Mail: info@hansakaelte.de

© 2024 HANSA Kältetechnik GmbH

Hansa Kältetechnik GmbH
Langenwiedenweg 111
D-59457 Werl / Deutschland

Telefon: +49 2922 86665-0
Fax: +49 2922 86665-284
E-Mail: info@hansakaelte.de

© 2024 HANSA Kältetechnik GmbH