HANSA Sight glass with indicator flare 3/4''-16UNF 12 mm | 1/2'' FI 2413312050

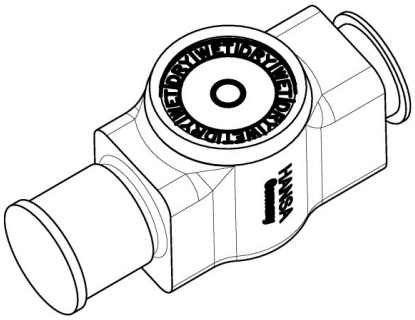

HANSA 2413312050

Product short description:

Sight glass w indicator flare connection
3/4''-16UNF fits tube size 12 mm 1/2''
-40°C bis +100°C Operating temperature
60 bar operating pressure
Dimension (LxWxH): 70xx mm
Weight: 0,27 kg
Part-No.: 2413312050

Made in Germany

Product codes:

Reference: 2413312050
EAN13: 4251692911044

Product description:

Werkstoff Gehäuse: Messing (nach DIN EN 12164)
Material housing: brass (acc DIN EN12164)

Betriebsdruck bis 60 bar
Operating pressure rang up to 60bar

Temperaturbereich: -40°C bis +100°C
Operating temperature: -40°C to +100°C

Zugelassene Kältemittel:
HFKW / FKW / FCKW / KW / R744 / R290
außer NH3 haltige Kältemittel.

Approved refrigerants:
HFC / PFC / CFC / HC / R744 / R290
except of NH3 containing refrigerants.

Große Sichtfläche bei allen Ausführungen, mit und ohne Indikator. Hohe Temperatur- und Druckbeständigkeit.
Large visible surface in all versions, with and without indicator. High temperature and pressure

Hansa Kältetechnik GmbH
Langenwiedenweg 111
D-59457 Werl / Deutschland
Telefon: +49 2922 86665-0
Fax: +49 2922 86665-284
E-Mail: info@hansakaelte.de

© 2024 HANSA Kältetechnik GmbH

resistance.

Product features:

Material design: Brass
Connection type: Flare
Connection: 3/4''-16UNF

Product attributes:

Hansa Kältetechnik GmbH
Langenwiedenweg 111
D-59457 Werl / Deutschland
Telefon: +49 2922 86665-0
Fax: +49 2922 86665-284
E-Mail: info@hansakaelte.de

© 2024 HANSA Kältetechnik GmbH

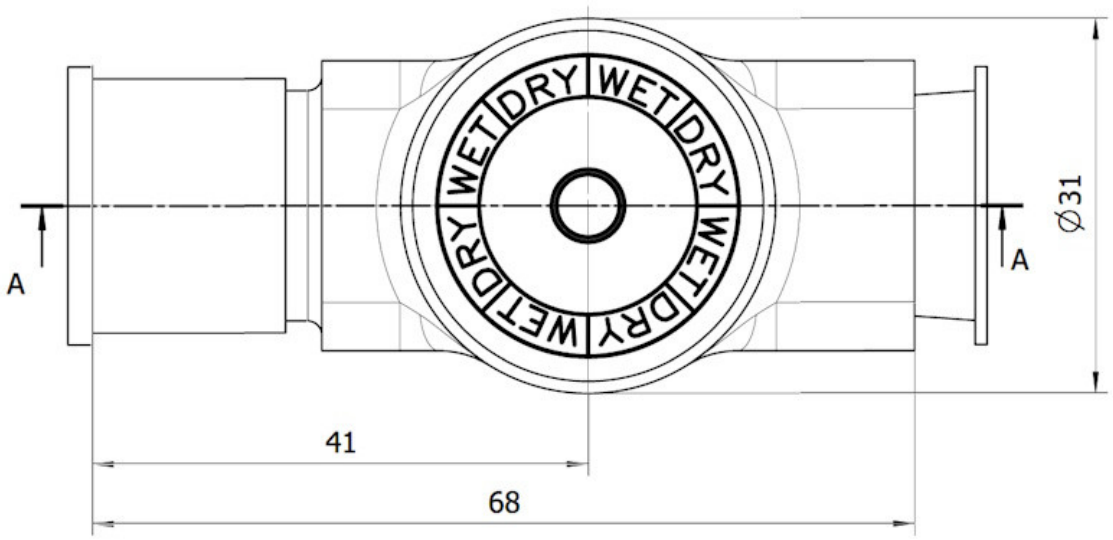

HANSA 2413312050

Hansa Kältetechnik GmbH
Langenwiedenweg 111
D-59457 Werl / Deutschland
Telefon: +49 2922 86665-0
Fax: +49 2922 86665-284
E-Mail: info@hansakaelte.de

© 2024 HANSA Kältetechnik GmbH