# HANSA Quick coupling 7/16''-20UNF G1/4'' SVR 2459105050



## Product short description:

Quick coupling 7/16''-20UNF G1/4'' for 6 mm | 1/4'' tube

Dimension (LxWxH): xx mm
Weight: 0,04 kg
Part-No.: 2459105050

Made in Germany

## Product codes:

Reference: 2459105050
EAN13: 4251692912812

## Product description:

## Product features:

Material design: Brass
Connection: 7/16-20UNF
Connection: G1/4''

## Product attributes:

Hansa Kältetechnik GmbH
Langenwiedenweg 111
D-59457 Werl / Deutschland
Telefon: +49 2922 86665-0
Fax: +49 2922 86665-284
E-Mail: info@hansakaelte.de

© 2024 HANSA Kältetechnik GmbH

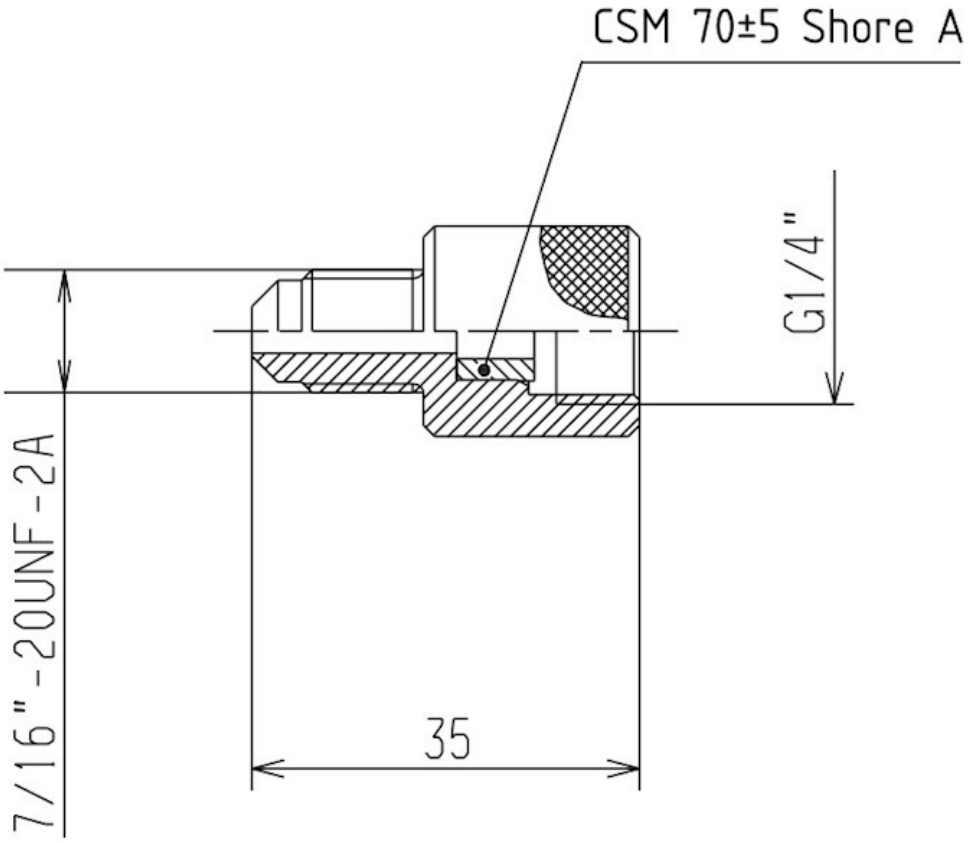


HANSA 2459105050

Hansa Kältetechnik GmbH
Langenwiedenweg 111
D-59457 Werl / Deutschland
Telefon: +49 2922 86665-0
Fax: +49 2922 86665-284
E-Mail: info@hansakaelte.de

© 2024 HANSA Kältetechnik GmbH